02040_K Pies de posiciones con rosca exterior y superficie serrada de metal duro, forma K

Descripción del artículo/Imágenes del producto

Descripción

Material:
Acero de corte fácil.

Versión:
Templado por cementación y bruñido.

Indicación:
Los pies de posiciones se utilizan como apoyos, topes y piezas de presión en la construcción de portapiezas y en la construcción de máquinas y equipos en general.

Planos

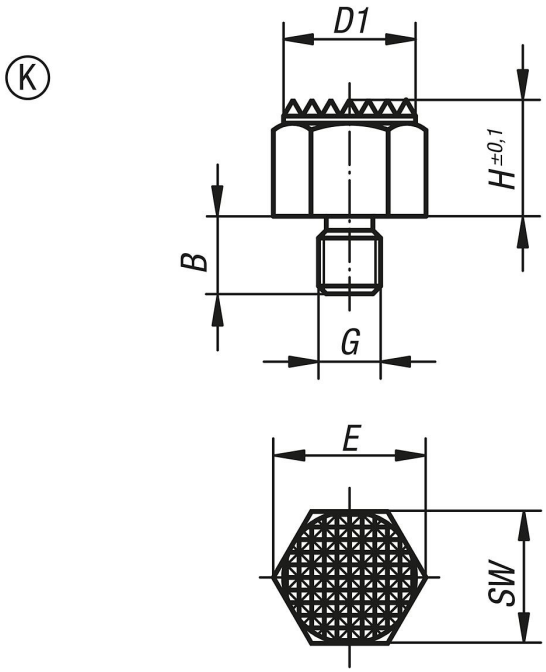

Nuestros productos

Referencia	Forma	B	D1	G	H	E	SW	Par de apriete máx. Nm
02040-7101	K	10	17	M8	10	19,4	17	18
02040-710	K	14	22	M12	10	25,2	22	60
02040-715	K	14	22	M12	15	25,2	22	60
02040-7151	K	19	30	M16	15	33	30	140
02040-7201	K	19	30	M16	20	33	30	140