Descripción del artículo/Imágenes del producto

Descripción

Material:
Acero inoxidable 1.4305.

Versión:
Rosca trapezoidal autobloqueante, husillo con seguro.

Indicación:
El orificio pasante permite un posicionamiento y amarre sin complicaciones de la pieza.

Indicación sobre el dibujo:
1) Agujero de centrado para 02210

Planos

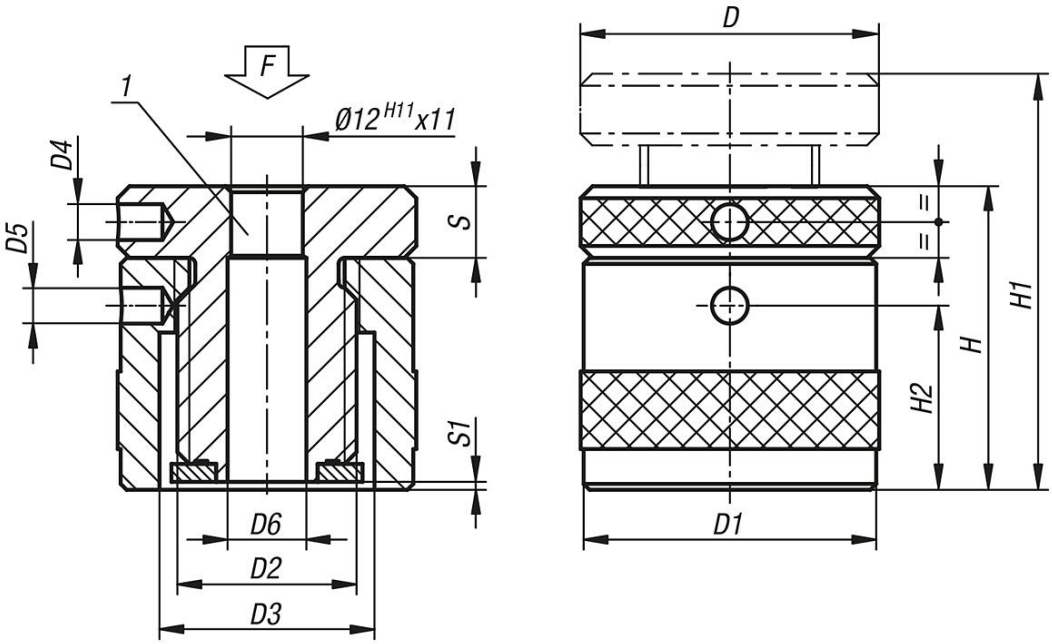

Nuestros productos

Referencia	D	D1	D2	D3	D4	D5	D6	H	H1	H2	S	S1	F máx. kN
02171-015	50	49	Tr 30X4	36	6	6	13	42	52	24	12	2	50
02171-02	50	49	Tr 30X4	36	6	6	13	50	72	30	12	0,5	50
02171-03	50	49	Tr 30X4	36	6	6	13	71	102	43	16	1,5	50

Nuestros productos