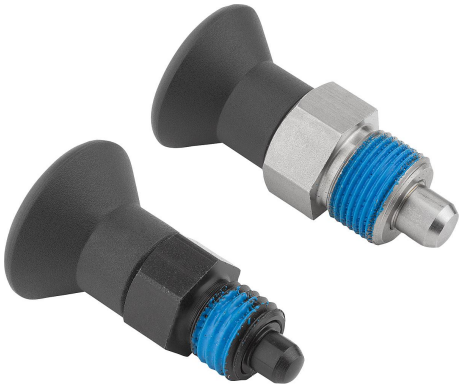

Descripción

Material:
Versión de acero:
Clavija de bloqueo endurecida:
Casquillo roscado y clavija de bloqueo de acero de corte fácil.

Versión de acero inoxidable:
Clavija de bloqueo no endurecida:
Casquillo roscado y clavija de bloqueo 1.4305.

Botón de maniobra de termoplástico gris antracita.
Seguro roscado de poliamida azul.

Versión:
Versión de acero:
Clavija de bloqueo endurecida, pulida y bruñida.

Versión de acero inoxidable:
Clavija de bloqueo no endurecida, pulida y con acabado natural.

Indicación:
Los pernos de bloqueo se aplican para impedir el cambio de la posición de bloqueo por fuerzas transversales. El perno solo puede colocarse en otra posición de bloqueo una vez que se haya desacoplado manualmente. Para evitar que la clavija de bloqueo rebote cuando sea necesario desacoplarla tras un periodo de tiempo prolongado, se utilizará la forma CP.
La profundidad de montaje se puede adaptar exactamente a los componentes existentes mediante el seguro roscado, por lo que no se requiere ningún tope regulable.
El seguro roscado es un recubrimiento de poliamida de sujeción que se aplica específicamente (mancha).

A petición:
Modelos especiales.

Accesorios:
Anillos distanciadores 03089

Planos

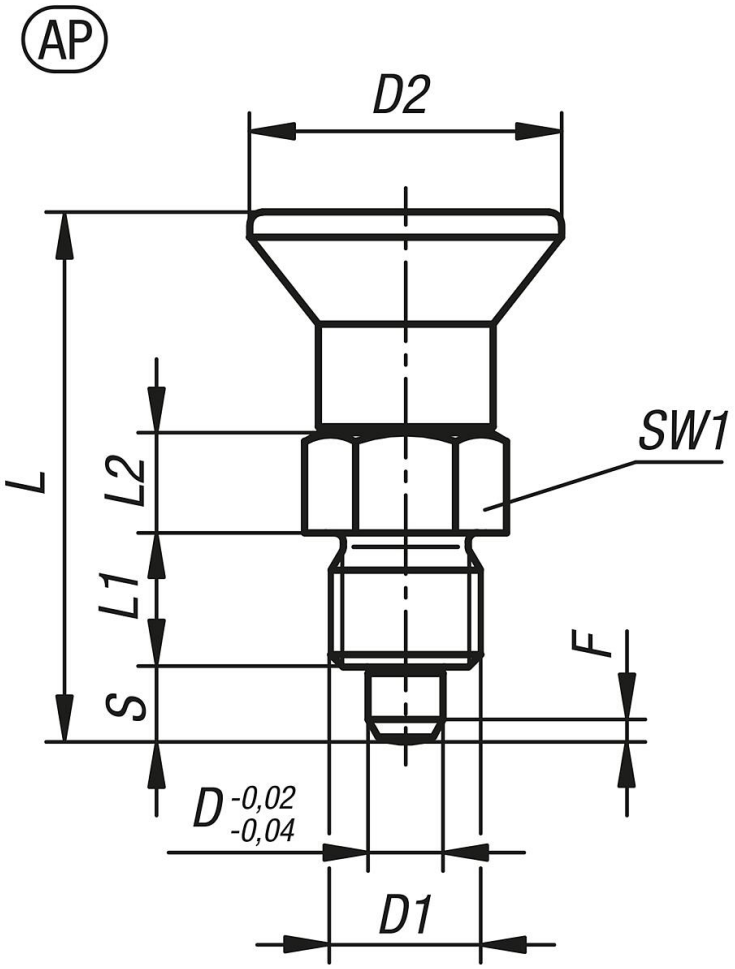

Nuestros productos

Referencia acero	Referencia acero inoxidable	Forma	D	D1	D2	L	L1	L2	Carrera S	SW1	F x 30°	Fuerza del muelle inicial F1 aprox. N	Fuerza del muelle final F2 aprox. N
03089-95903	03089-195903	AP	3	M6x0,75	14	25,5	6	5	3,5	8	0,8	4	10
03089-95004	03089-195004	AP	4	M8x1	18	29,5	6	6	4	10	1	4	12
03089-95105	03089-195105	AP	5	M10x1	21	34,5	8	7	5	13	1,3	5	12
03089-95206	03089-195206	AP	6	M12x1,5	25	41,7	10	8	6	14	1,8	6	14
03089-95308	03089-195308	AP	8	M16x1,5	33	54	12	10	8	19	2,3	14	28
03089-95410	03089-195410	AP	10	M20x1,5	33	61	15	12	10	22	2,8	15	32