07793_A Gancho de acortamiento con cabeza de ojal, Forma A, clase de calidad 10

norelem

Descripción del artículo/Imágenes del producto

Descripción

Material:
Acero.

Versión:
Clase de calidad 10. Recubierto con plástico, rojo.

Indicación:
El gancho de acortamiento sirve para la instalación en cadenas de uno o varios hilos a fin de acortar la cadena.
Los ganchos de acortamiento sirven para elevar pero no están autorizados para amarres ya que no cuentan con un seguro contra el colgado involuntario.

Los ganchos de acortamiento cumplen con la directiva de máquinas y disponen de la certificación BG (sello H).

Rango de temperatura:
De -40 °C a 200 °C = 100% de capacidad de carga
A 300 °C = 90% de capacidad de carga
A 400 °C = 75% de capacidad de carga

Planos

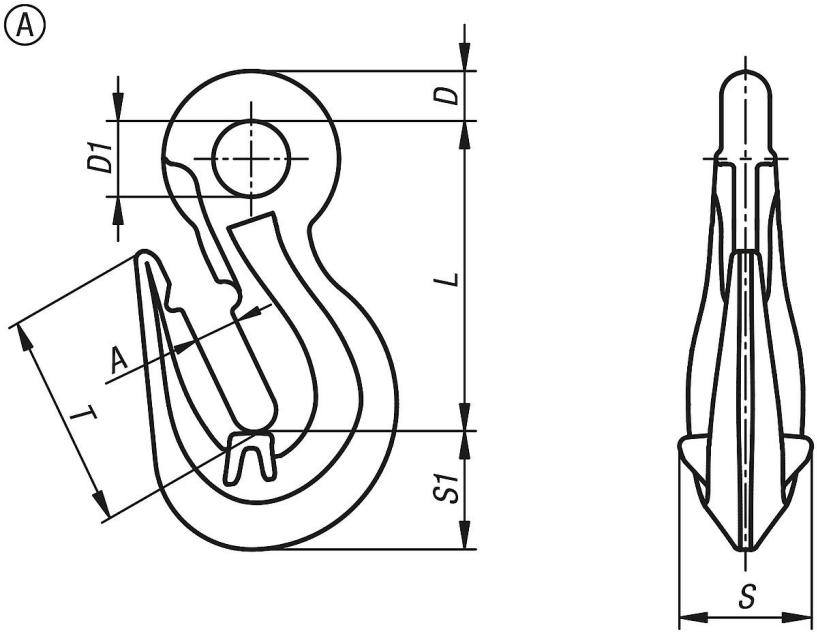

Nuestros productos

Referencia	Forma	Para cadena mm	A	D	D1	L	S	S1	T	Capacidad de carga kg
07793-11001400	A	6	8	8,5	12	51,5	22	22	35,5	1400
07793-11002500	A	7-8	10	11	17	69	30	28	47	2500
07793-11004000	A	10	13	15	22	86,5	44	34	55	4000
07793-11006700	A	13	17	18	26	110,5	53	47	81	6700
07793-11010000	A	16	19	21	32	129	64	60	92	10000