Descripción del artículo/Imágenes del producto

Descripción

Material:
Poliamida.
Junta tórica FPM 70.

Versión:
negro.

Indicación:
El soporte para cables sirve como componente de fijación para cables y mangueras con un diámetro de hasta 12 mm.

El montaje se realiza mediante el mazo integrado con un giro de 90° en la ranura de perfil. La fijación de los cables se efectúa a través de la junta tórica fija.

Forma A: con una cámara.
Forma B: con dos cámaras separadas.

Planos

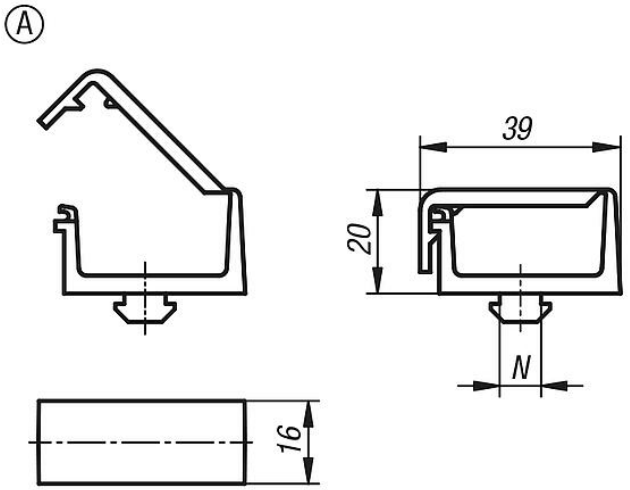

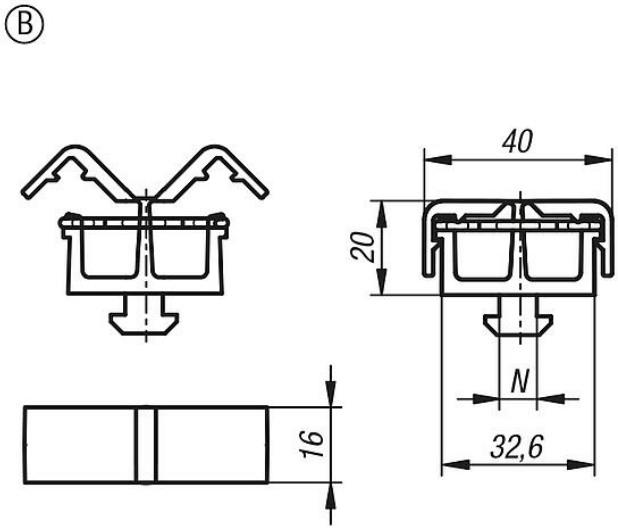

Nuestros productos

Referencia	Forma	Versión 2	Ancho de ranura	N
10454-1108	A	tipo i	8	8
10454-1208	A	tipo b	8	8
10454-1210	A	tipo b	10	10
10454-2108	B	tipo i	8	8
10454-2208	B	tipo b	8	8
10454-2210	B	tipo b	10	10