Descripción del artículo/Imágenes del producto

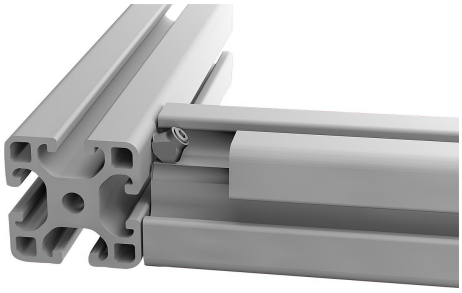

Descripción

Material:
Acero.

Versión:
Cincado.

Indicación:
Para la generación de descarga electrostática (ESD). Para la compensación segura de carga electrostática de perfiles. Se gira hacia dentro en la ranura y se atornilla contra el perfil en un ángulo de 45°. Cuando se rompe la capa de anodizado genera una conexión conductora.

Tener en cuenta:
La conexión equipotencial no es una conexión eléctrica del sistema de conductores protectores.

Planos

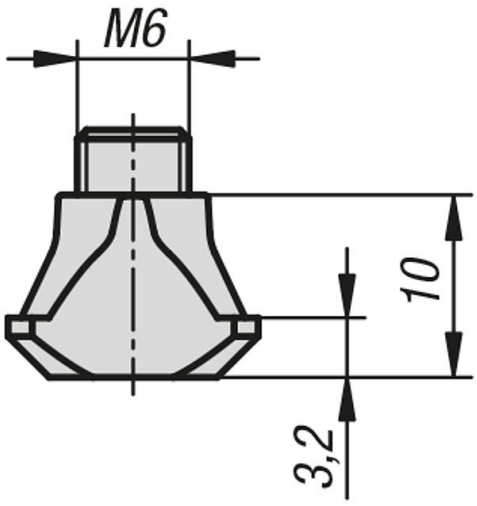

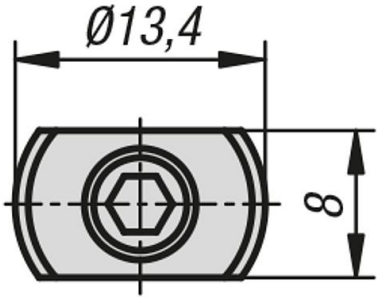

Nuestros productos

Referencia	Versión 2	Ancho de ranura
10471-0806	tipo i	8