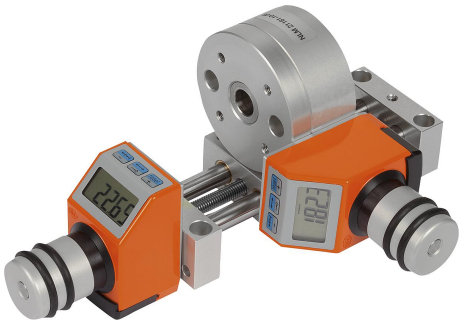

Descripción

Material:
Cuerpo base y mesa redonda de aleación de aluminio anodizado.
Husillo de acero templado por cementación.
Alojamiento del husillo del cojinete de deslizamiento, sin mantenimiento.
Indicador de posicionamiento de plástico.

Versión:
Juego radial del eje de giro < 0,015 mm.
Juego axial del eje de giro < 0,02 mm.
Precisión de repetición < 0,05°.
Husillo autobloqueante.

Indicación:
El recorrido de ajuste es de 360°, sin tope final.
El indicador de posicionamiento marca intervalos de 0,1° en el sentido de las agujas del reloj. El ángulo de giro se visualiza directamente en la pantalla LCD grande. Al hacerlo, la mesa redonda se mueve en el sentido contrario al de las agujas del reloj.
Los ajustes de Reinicio, Medida incremental y Offset pueden realizarse a través del teclado.
La vida útil de la pila es de 2 años. La pila puede cambiarse de forma rápida y fácil.
La posición de montaje del indicador de posicionamiento se puede fijar en 4 posiciones con un tornillo.

Relación de transmisión:
21161-10-08 = 50:1
21161-10-12 = 55:1
21161-10-25 = 50:1

La mesa redonda de posicionamiento, de diseño modular, se puede combinar fácilmente independientemente de su tamaño.

Indicación sobre el dibujo:
Posición de montaje del indicador de posicionamiento:
a) Arriba (estándar)
b) A la derecha
c) Abajo
d) A la izquierda

Todos los avellanados según DIN 74-Bm (D6)

21161-10-08
21161-10-12

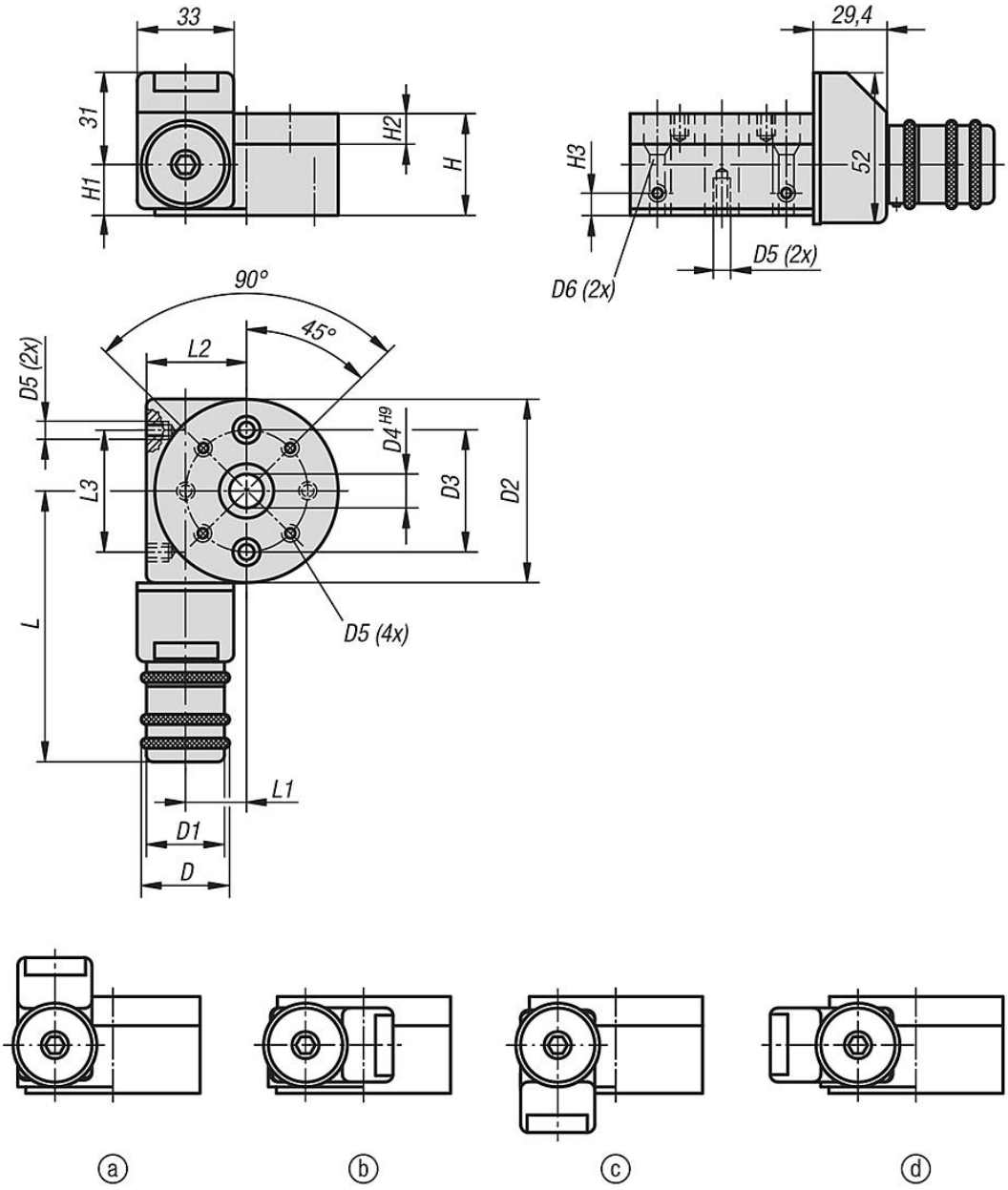

Planos

21161-10-25

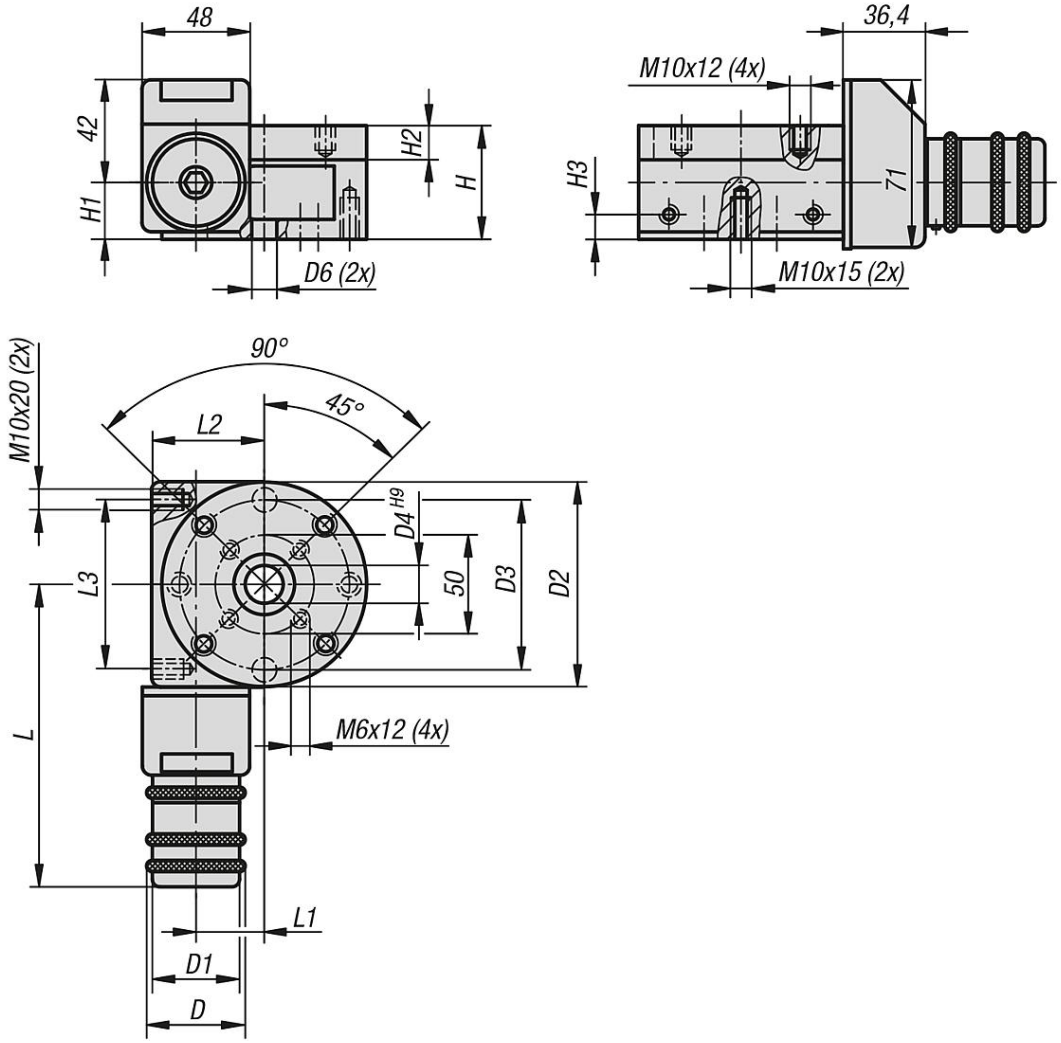

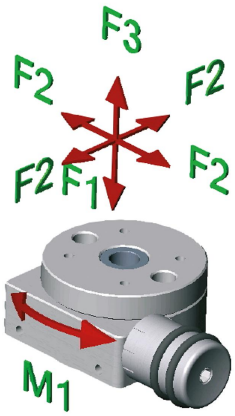

Nuestros productos

Referencia	D	D1	D2	D3	D4	D5	D6	H	H1	H2	H3	L	L1	L2	L3	F1 N	F2 N	F3 N	M1 Nm
21161-10-08	26	23	54	36	10	M4x6	4	30	14	9	6	86	17	29	36	500	500	200	3
21161-10-12	26	23	80	60	15	M6x9	6	40	17,5	12	6	99	31	60	60	500	500	200	5
21161-10-25	51	46	150	130	40	-	10,4	75	35	18	12	161	53	80	130	1000	1000	500	10