## Descripción del artículo/Imágenes del producto

### Descripción

**Material:**
Acero para temple y revenido.

**Versión:**
Tratado en caliente y bruñido.

**Indicación:**
Los pernos de sujeción para la sujeción por tracción neumática se conectan con la pieza de trabajo a través de la rosca. De esta manera la pieza de trabajo puede conectarse rápidamente y soltarse de la sujeción de tracción a través de una válvula neumática.
Así también puede utilizarse el sistema como sistema de sujeción de punto cero.

## Planos

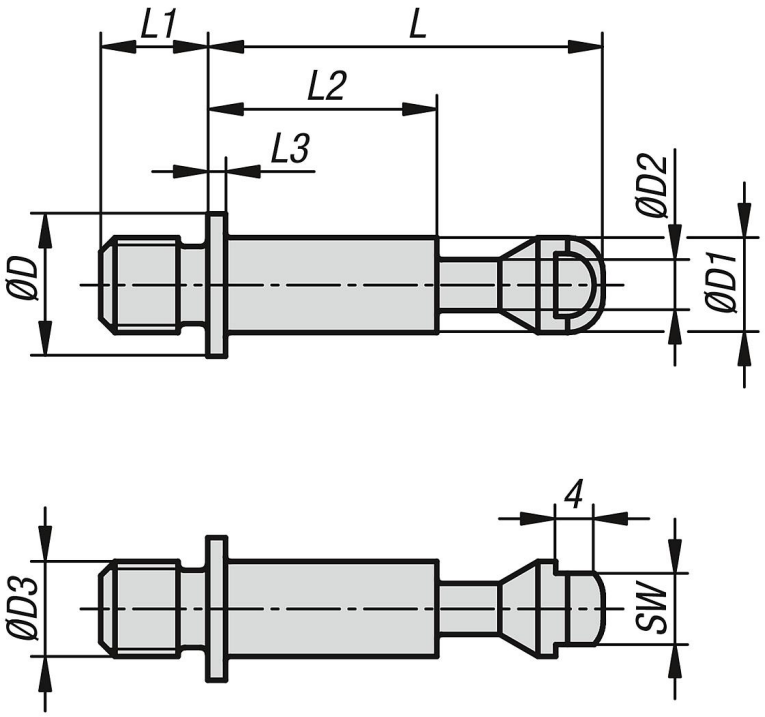


## Nuestros productos

| Referencia | D | D1 | D2 | D3 | L | L1 | L2 | L3 | SW |
|---|---|---|---|---|---|---|---|---|---|
| 04403-01-108090 | 12 | 8 | 4,3 | M8 | 38 | 9 | 24 | 1,5 | 6 |

## Nuestros productos

| Referencia | D | D1 | D2 | D3 | L | L1 | L2 | L3 | SW |
|---|---|---|---|---|---|---|---|---|---|
| 04403-01-110011 | 12 | 8 | 4,3 | M10 | 38 | 11 | 24 | 1,5 | 6 |
| 04403-01-112013 | 20 | 12 | 6,5 | M12 | 48 | 13 | 31,5 | 2 | 10 |
| 04403-01-116017 | 20 | 12 | 6,5 | M16 | 48 | 17 | 31,5 | 2 | 10 |