Descripción del artículo/Imágenes del producto

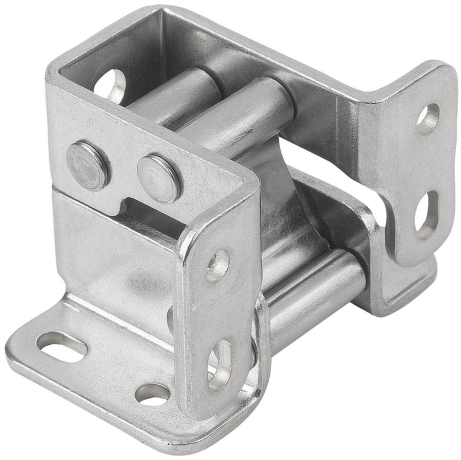

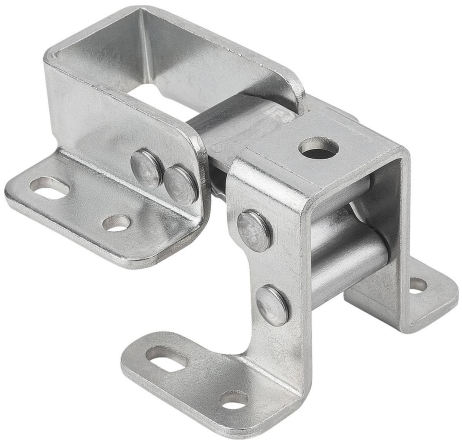

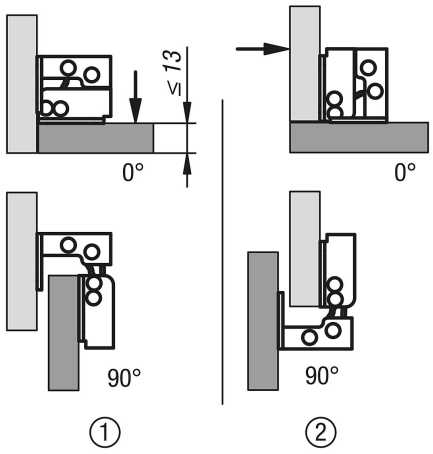

Descripción

Material:
Acero, ejes y elementos de unión de acero inoxidable 1.4016.
Acero inoxidable 1.4404, ejes y elementos de unión de acero inoxidable 1.4404.

Versión:
Cincado.
Acabado natural.

Montaje:
- Para montaje empotrado o superpuesto.
- Posibilidad de montaje a derecha o a izquierda.
- Para aplicaciones horizontales y verticales.

Indicación sobre el dibujo:
1) Montaje empotrado
2) Montaje superpuesto

Descripción del artículo/Imágenes del producto

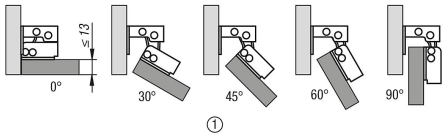

Planos

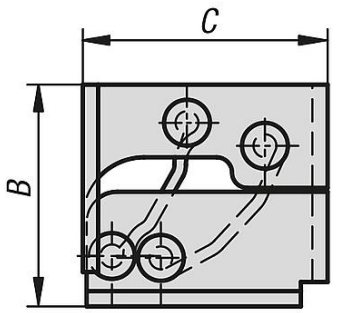

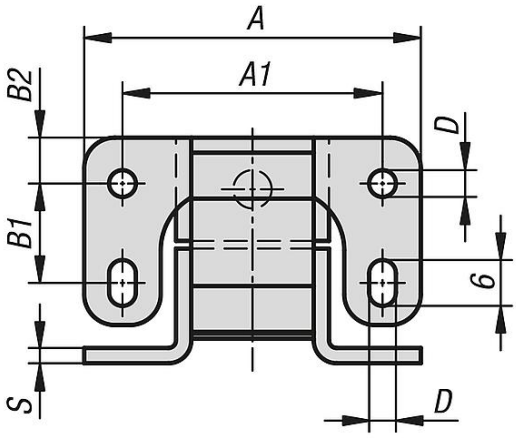

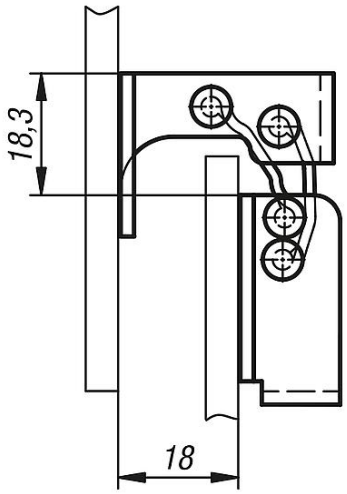

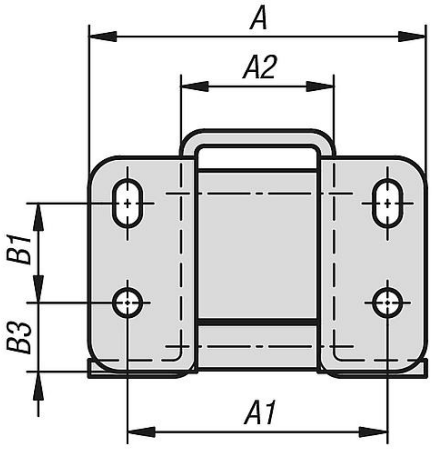

Nuestros productos

Referencia	Material del cuerpo de base	A	A1	A2	B	B1	B2	B3	C	D	S
27879-442932	acero	44	34	20	29	13	6	9,5	32	3,5	2
27879-1442932	acero inoxidable A4	44	34	20	29	13	6	9,5	32	3,5	2