Descripción del artículo/Imágenes del producto

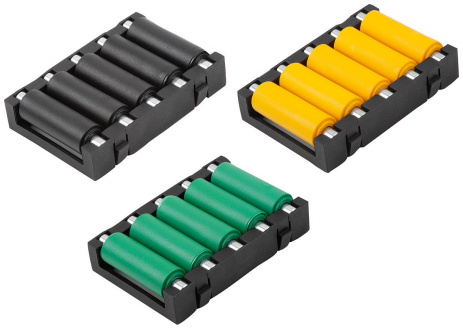

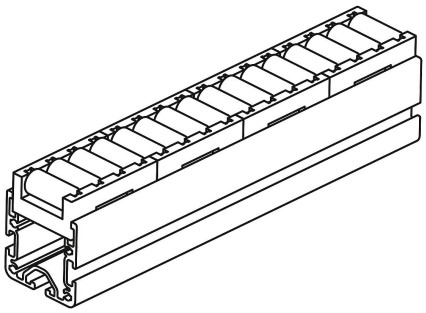

Descripción

Material:
Rodillo y jaula de poliamida reforzada con perlas de vidrio
Eje de acero.

Versión:
Jaula negra.
Rodillo disponible en distintos colores.

Indicación:
Los elementos de rodillos son compatibles con los perfiles de aluminio para rieles de rodillos y pueden montarse en estos de forma rápida y sencilla. El montaje de los perfiles se puede realizar sin herramientas. La forma constructiva compacta de los rodillos con una distancia entre ejes pequeña tiene un diseño óptimo para un transporte sin sacudidas de material sensible.
Adecuado para perfiles de aluminio tipo B e I.

Planos

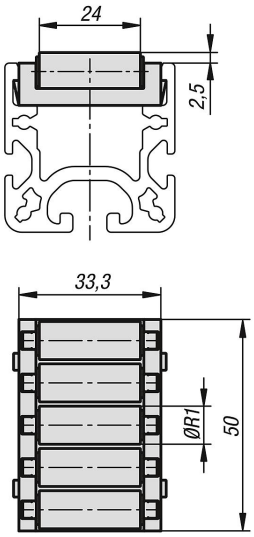

Nuestros productos

Referencia	Color del cuerpo de base	R1	Capacidad de carga N
10448-02-091	negro	9	100
10448-02-092	amarillo	9	100
10448-02-093	rojo	9	100
10448-02-094	verde	9	100
10448-02-095	gris	9	100