Descripción del artículo/Imágenes del producto

Descripción

Material:
Revestimiento acero del apoyo de cilindros
Jaula de plástico.
Bolas de acero.

Indicación:
Con junta por los dos lados.
El seguro de los rodamientos lineales de bolas está formado por circlips según DIN 471 / 472.

Aplicación:
Adecuado para aplicaciones en las que solo hay un espacio reducido.

Planos

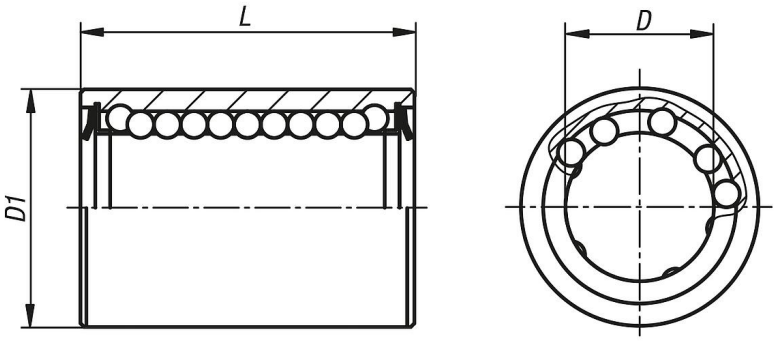

Nuestros productos

Referencia	D	D1	L	Capacidades de carga dinámicas N	Capacidades de carga estáticas N
21511-02-1202	12	19	28	620	510
21511-02-1602	16	24	30	800	620
21511-02-2002	20	28	30	950	790
21511-02-2502	25	35	40	1990	1670
21511-02-3002	30	40	50	2800	2700
21511-02-4002	40	52	60	4400	4450
21511-02-5002	50	62	70	5500	6300