Descripción del artículo/Imágenes del producto

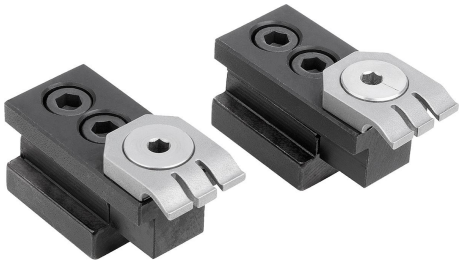

Aplicación del excéntrico

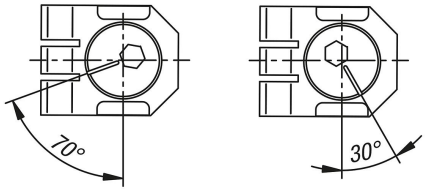

Sujeción rápida 1/4 de vuelta

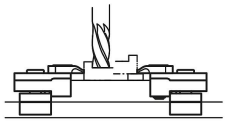

La pieza de trabajo está sujeta directamente sobre la superficie de la mesa o sobre una base con apoyo por abajo (para un procesamiento con salida libre hacia abajo).

Descripción

Material:
Cuerpo base de acero.
Elemento de sujeción y tope de acero para muelles.

Versión:
Cuerpo base tratado en caliente.

Indicación de pedido:
La referencia incluye un par compuesto de un elemento de sujeción y un tope.

Indicación:
Girando el tornillo excéntrico en el elemento de sujeción, la pieza de trabajo se presiona hacia abajo (efecto de tracción hacia abajo). Además, el elemento de sujeción presiona la pieza de trabajo al tope y permite una posición plana paralela. El lado del tope ofrece una referencia que permite repeticiones precisas.
Carrera del excéntrico: 1,2 mm.

Aplicación:
Adecuado para dispositivos y mesas con ranura en T para sujeciones de piezas individuales y múltiples.

Indicación sobre el dibujo:
1) Tornillo excéntrico
2) Elemento de sujeción
3) Tope
4) Cuerpo base

Planos

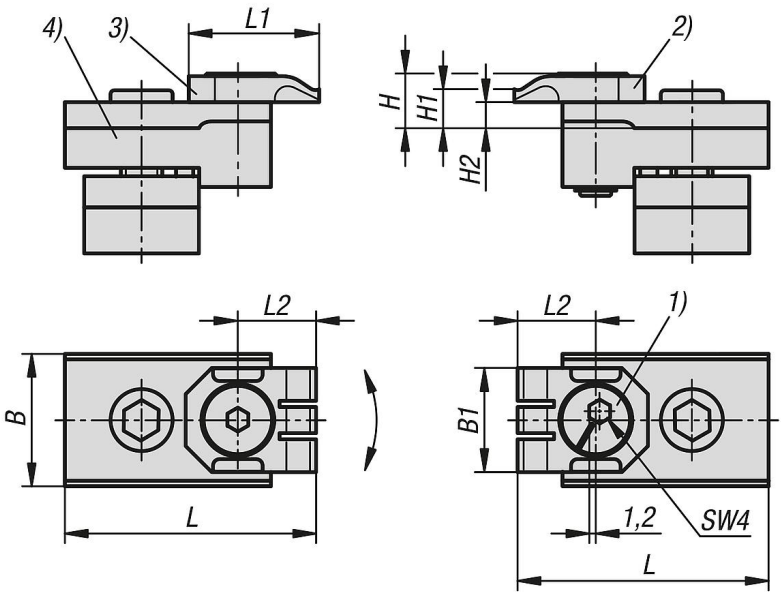

Nuestros productos

Referencia	B	B1	H	H1	H2	L	L1	L2	SW	Ancho de ranura	F kN	Par de apriete Nm
04571-10-10	18	20	10,5	7,5	5	46	25	15	4	10	4	9
04571-10-12	18	20	10,5	7,5	5	48	25	15	4	12	4	9
04571-10-14	22	20	10,5	7,5	5	52	25	15	4	14	4	9
04571-10-16	25	20	10,5	7,5	5	48	25	15	4	16	4	9
04571-10-18	25	20	10,5	7,5	5	48	25	15	4	18	4	9