Descripción del artículo/Imágenes del producto

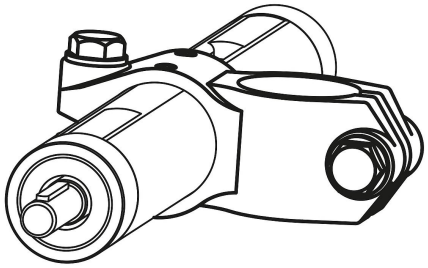

Descripción

Material:
Acero inoxidable de fundición de precisión 1.4308.
Tornillos, acero inoxidable A2.

Versión:
Pulido electrolítico.

A petición:
Palanca de sujeción para fijación.

Planos

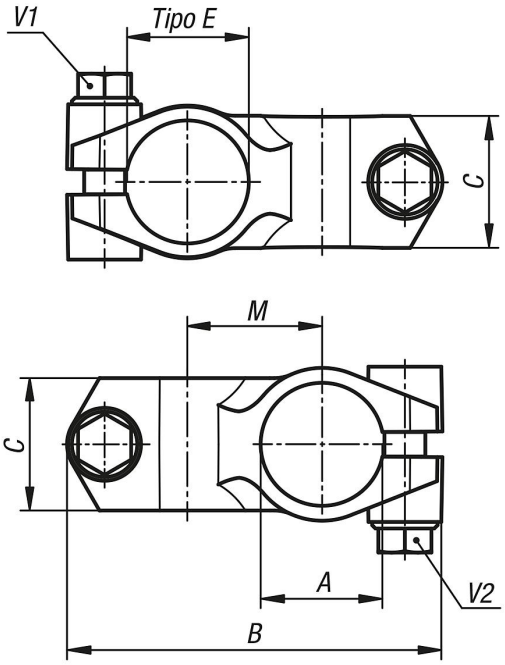

Nuestros productos

Referencia	Tipo E	A	B	C	M	V1	V2
29120-13030	30	30	92	32,4	33	M8x30	M8x30
29120-14040	40	40	118	40	42	M10x35	M10x35

Nuestros productos