Descripción del artículo/Imágenes del producto

Descripción

Material:
Portavasos PA, reforzado con fibra de vidrio.

Indicación:
Los portavasos se fijan al perfil de aluminio (tipo I y tipo B) con un tornillo avellanado M5 (07175) y una tuerca corredera en ranura (07077 o 07071).

Volumen de suministro:
1x portavasos.
1x fijación.

Planos

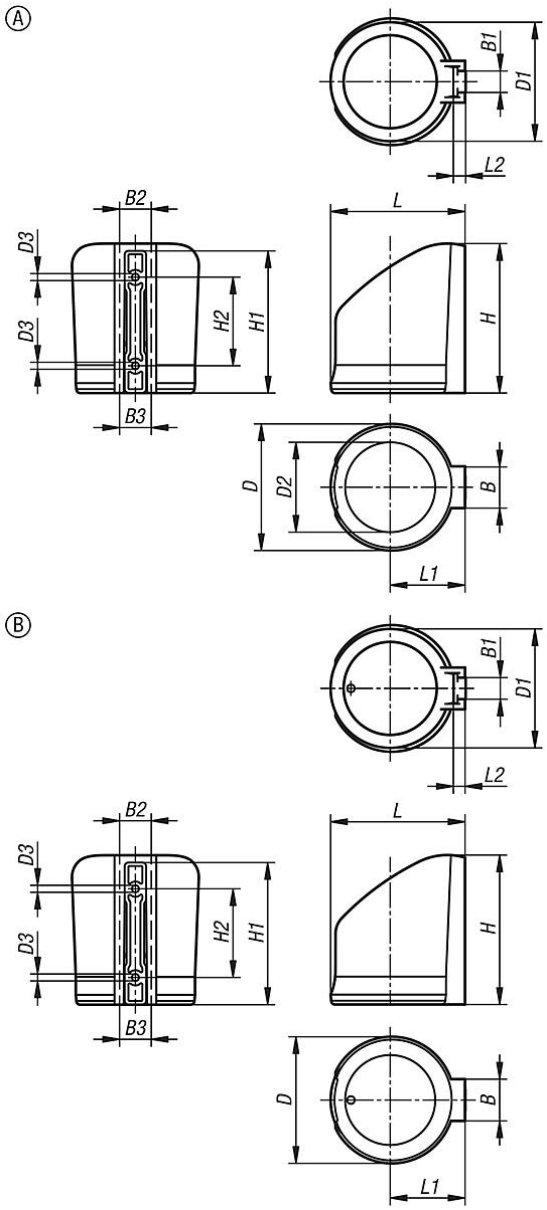

Nuestros productos

Referencia	Versión 1	B	B1	B2	B3	D	D1	D2	D3	H	H1	H2	L	L1	L2
10550-15-00	abierto	33	17	25,5	23	100	93	71	5,5	118	112	70	106	59	9,3
10550-15-10	cerrado	33	17	25,5	23	100	93	-	5,5	118	112	70	106	59	9,3