Descripción del artículo/Imágenes del producto

INCH Parts

Descripción

Material:
Termoplástico gris antracita.

Versión:
Partes de acero bruñido.

Indicación:
La tapa del cubo se suministra sin montar.
Las manivelas de mano se tienen que asegurar axialmente o fijar mediante un tornillo de cabeza cilíndrica DIN 6912 y una arandela DIN 7349 mediante la conexión del chavetero en un árbol.

Planos

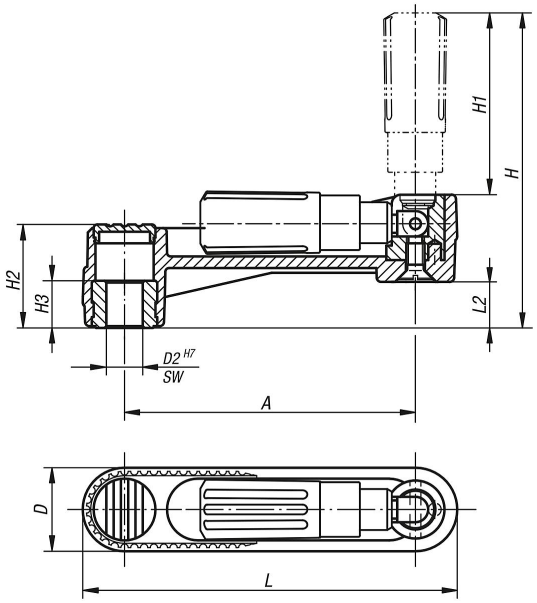

Nuestros productos

Referencia	Versión 1	Tamaño	Versión 2	A	D	D2	D7	H	H1	H2	H3	H4	L	L2
06500-11CO	agujero de referencia	1	sin perforación transversal	80	24	0,375	-	85,7	49	28,5	13	-	104	12,7
06500-12CO	agujero de referencia	2	sin perforación transversal	100	29	0,375	-	105,2	59,5	35,5	13	-	129	15,7
06500-12CP	agujero de referencia	2	sin perforación transversal	100	29	0,5	-	105,2	59,5	35,5	13	-	129	15,7
06500-13CP	agujero de referencia	3	sin perforación transversal	125	36	0,5	-	140	83	44	18,5	-	161	19,5