Descripción del artículo/Imágenes del producto

INCH Parts

Descripción

Material:
Duroplast PF 31, negro.
Eje de acero niquelado o acero inoxidable 1.4305 con acabado natural.
Aros de fijación de acero inoxidable 1.4310.

Versión:
Con un brillo intenso.

Indicación:
Las empuñaduras se adaptan a los volantes de disco con empuñadura giratoria 06287.

Planos

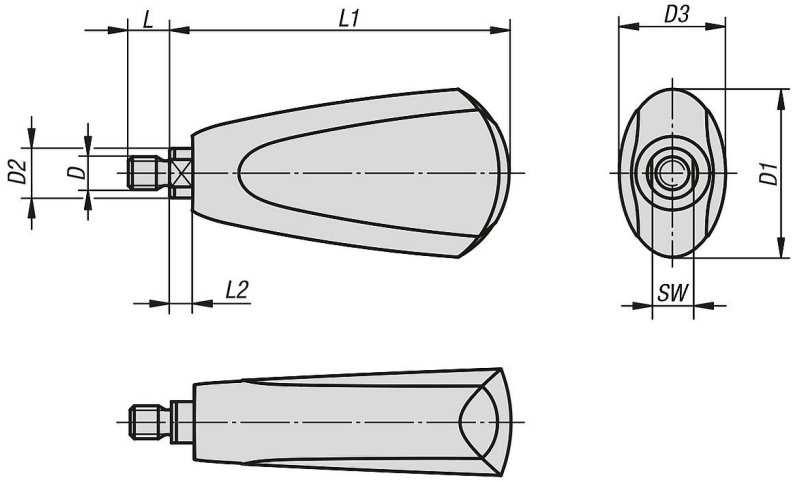

Nuestros productos

Referencia	Material del componente	D	D1	D2	D3	L	L1	L2	SW
06316-1A2009	acero	1/4-20	25	8	18	9	54,7	4,5	7
06316-2A3010	acero	5/16-18	41	12	26	10	82,2	5,5	10
06316-11A2009	acero inoxidable	1/4-20	25	8	18	9	54,7	4,5	7
06316-12A3010	acero inoxidable	5/16-18	41	12	26	10	82,2	5,5	10