06200_E inch Empuñaduras en estrella DIN 6336 de fundición gris, forma E, agujero ciego roscado, pulgadas

Descripción del artículo/Imágenes del producto

INCH Parts

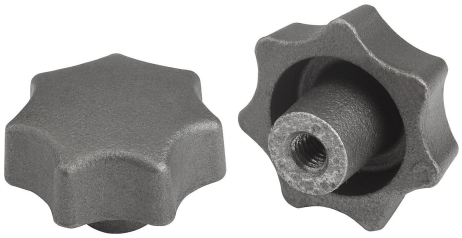

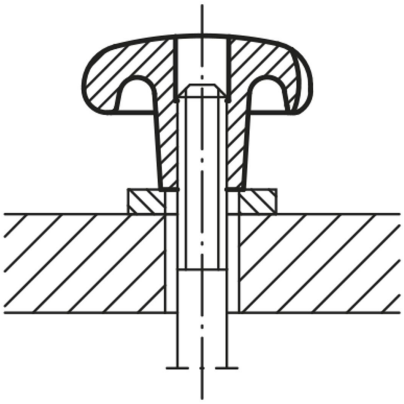

Descripción

Material:
Fundición gris GJL 200.

Versión:
Rectificado por vibración.
Acabado natural.

A petición:
Empuñaduras en estrella de fundición gris recubiertas con plástico.

Indicación sobre el dibujo:
Forma E: Agujero ciego roscado

Planos

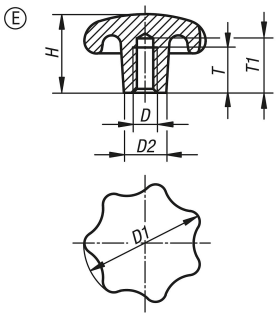

Nuestros productos

Referencia	Forma	Superficie cuerpo de base	D	D1	D2	H	T	T1
06200-5A2	E	rectificado por vibración	1/4-20	32	12	20	28	32
06200-5A3	E	rectificado por vibración	5/16-18	40	14	25	15	18
06200-5A4	E	rectificado por vibración	3/8-16	50	18	32	18	21
06200-5A5	E	rectificado por vibración	1/2-13	63	20	40	22	25
06200-5A6	E	rectificado por vibración	5/8-11	80	25	50	28	32