Descripción del artículo/Imágenes del producto

INCH Parts

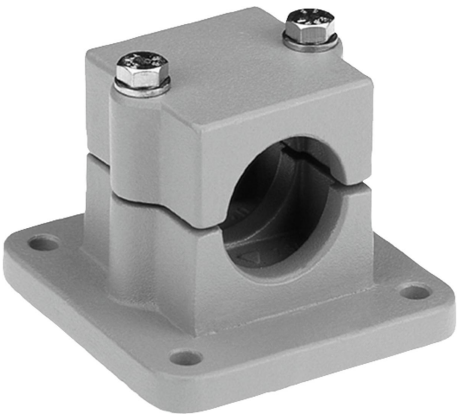

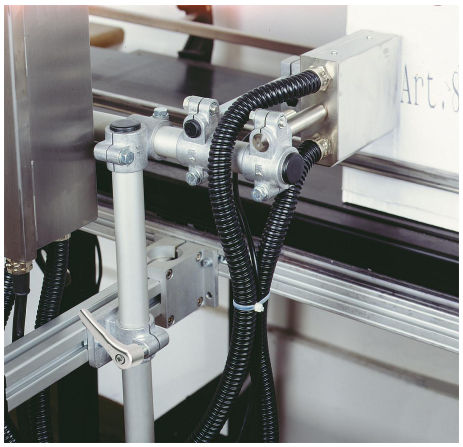

Descripción

Material:
Fundición de aluminio.
Tornillo de sujeción con tuerca, acero.

Versión:
Rectificado por vibración.
Tornillo de sujeción con tuerca, cincado.

Indicación:
Las dimensiones A son en pulgadas, todas las demás dimensiones son en mm.

A petición:
Palanca de sujeción para fijación.

Descripción del artículo/Imágenes del producto

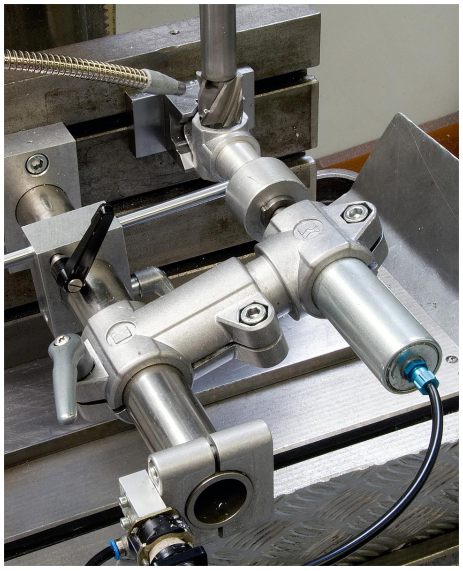

Planos

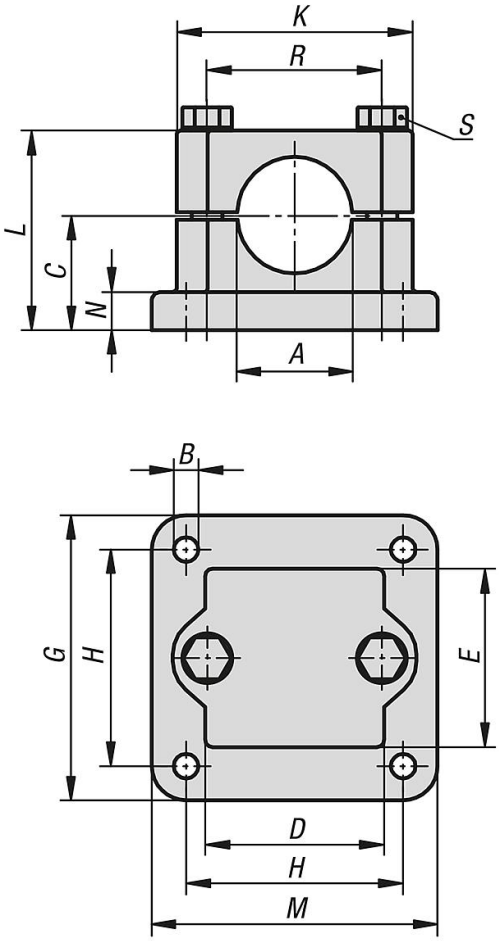

Nuestros productos

Referencia	A	B	C	D	E	G	H	K	L	M	N	R	S
29014-52CS	1	7	30	45	45	75	57	62	52,5	75	10	46	M8x50

Nuestros productos

Referencia	A	B	C	D	E	G	H	K	L	M	N	R	S
29014-52CT	1.25	7	30	45	45	75	57	62	52,5	75	10	46	M8x50
29014-52D2	1.5	9	40	60	60	100	76	75	70	100	10	57	M8x70