80850-90 Cadenas portacables de plástico altura interior 45 mm, se abren por los dos lados

Descripción del artículo/Imágenes del producto

Descripción

Material:
Poliamida reforzada con fibra de vidrio.

Versión:
Negro. Se abre por los dos lados.

Indicación:
Cadena portacables para una conducción segura de cables flexibles eléctricos o de datos, así como para mangueras neumáticas e hidráulicas. La cadena de estructura modular se puede acortar o extender con facilidad.

El material es inalterable a los rayos UV y, por lo tanto, es apto también para aplicaciones en exteriores.

Datos técnicos:
Característica técnica en el área sin soporte:
Velocidad: 10 m/s
Aceleración: 50 m/s²

Rango de temperatura:
-30 °C a +125 °C

Planos

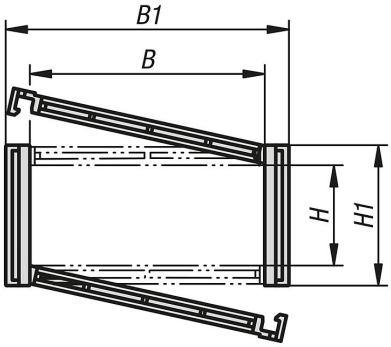

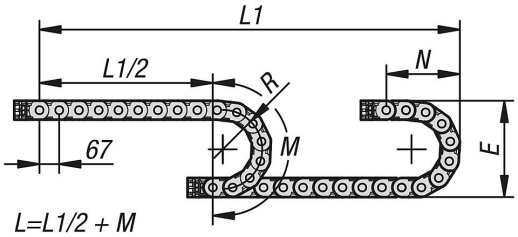

Planos

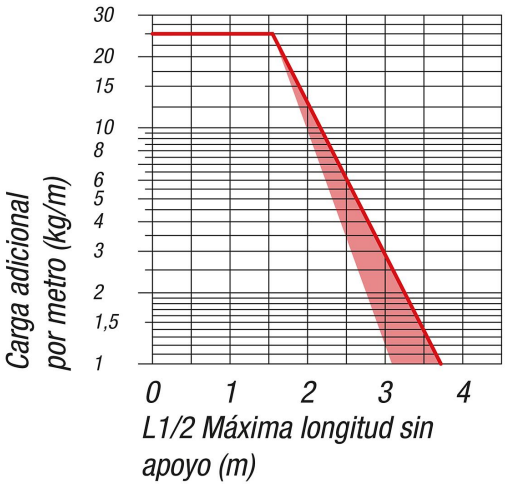

Nuestros productos

Referencia	B	B1	H	H1	L	E	M	N	R	Número de elementos
80850-90-451001003	100	122	45	64	1005	264	450	200	100	15
80850-90-451001503	100	122	45	64	1005	364	605	250	150	15
80850-90-451002003	100	122	45	64	1005	464	765	300	200	15
80850-90-451501003	150	172	45	64	1005	264	450	200	100	15
80850-90-451501503	150	172	45	64	1005	364	605	250	150	15
80850-90-451502003	150	172	45	64	1005	464	765	300	200	15
80850-90-452001003	200	222	45	64	1005	264	450	200	100	15
80850-90-452001503	200	222	45	64	1005	364	605	250	150	15
80850-90-452002003	200	222	45	64	1005	464	765	300	200	15

Referencia	Peso aprox. kg/m	Elemento de conexión	Descarga de tracción	Separador
80850-90-451001003	1,87	80850-91-45100	80850-93-45100	80850-92-45
80850-90-451001503	1,87	80850-91-45100	80850-93-45100	80850-92-45
80850-90-451002003	1,87	80850-91-45100	80850-93-45100	80850-92-45
80850-90-451501003	2,13	80850-91-451150	80850-93-45150	80850-92-45
80850-90-451501503	2,13	80850-91-451150	80850-93-45150	80850-92-45
80850-90-451502003	2,13	80850-91-451150	80850-93-45150	80850-92-45
80850-90-452001003	2,39	80850-91-451200	80850-93-45200	80850-92-45
80850-90-452001503	2,39	80850-91-451200	80850-93-45200	80850-92-45
80850-90-452002003	2,39	80850-91-451200	80850-93-45200	80850-92-45