Descripción del artículo/Imágenes del producto

Descripción

Descripción del producto:
Los interruptores de posición sirven para captar y supervisar la posición de las piezas móviles de máquinas e instalaciones. Todos los interruptores de posición tienen contactos normalmente cerrados según IEC 60947-5-1.

Material:
Carcasa de plástico, reforzado con fibra de vidrio.
Contactos (eléctricos) plata.
Pernos de presión de plástico (forma de accionamiento B según EN 50047).

Indicación:
Interruptor de posición completo de forma compacta. La carcasa de plástico está equipada con una cubierta abatible e imperdible. La cubierta se puede abrir con un destornillador y cerrar de nuevo sin herramienta. Para la entrada del cable hay prevista una abertura de M20x1,5. La conexión de los cables se realiza con bornes atornillados.

El interruptor de posición está equipado con un perno de presión como actuador. Este último, en función de la situación de movimiento, se puede cambiar opcionalmente por otro actuador.

Certificados / normas cumplidas:
CE, cULus, CCC, EAC.
EN 60947-5-1, EN ISO 13849-1.

Datos técnicos:
Posición de montaje: opcional.
Vida útil: 20 años.
Durabilidad mecánica: 10.000.000 ciclos de conmutación.

Contacto de ruptura normalmente cerrado: según EN 60947-5-1.
Fuerza de apertura forzada: >40 N.

Corriente de cortocircuito nominal condicionada según EN 60947-5-1: 400 A.

Categoría de uso según IEC/EN60947-5-1:
AC15: 240 V / 3 A.
DC13: 24 V / 3 A.

Rango de temperatura:
De -30 °C a +80 °C.

Descripción del artículo/Imágenes del producto

Planos

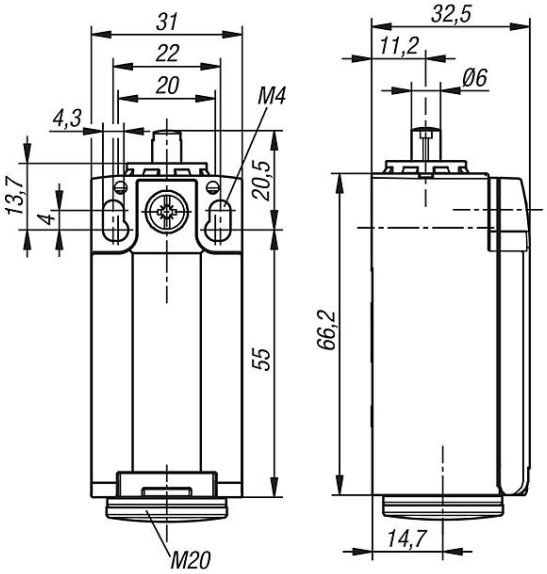

Imagen de contacto:

1 contacto normalmente abierto / 1 contacto normalmente cerrado

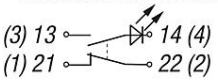

2 contactos normalmente cerrados

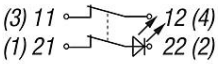

1 contacto normalmente abierto / 2 contactos normalmente cerrados

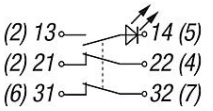

Diagrama de recorrido de conmutación:

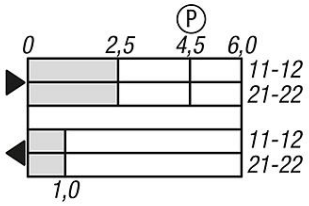

Indicación sobre el recorrido de conmutación:

- ▢ *Contacto cerrado*
- ☐ *Contacto abierto*
- Ⓟ *Recorrido / ángulo de apertura forzada*

Nuestros productos

Referencia	Tipo de conexión	Sección de conexión máx. (mm^2)	Longitud de aislamiento mm	Entrada de cable	Cantidad de contactos normalmente cerrados
83450-1111	racor roscado	0,34-1,5	5-6	M20 con apertura de agujero ciego	1
83450-1120	racor roscado	0,34-1,5	5-6	M20 con apertura de agujero ciego	2
83450-1121	racor roscado	0,34-1,5	5-6	M20 con apertura de agujero ciego	2

Referencia	Cantidad de contactos normalmente abiertos	Clase de protección	Frecuencia de conmutación	Clase de protección	Grado de suciedad
83450-1111	1	IP66/IP67	5000/h	II Aislamiento protector	3
83450-1120	-	IP66/IP67	5000/h	II Aislamiento protector	3
83450-1121	1	IP66/IP67	5000/h	II Aislamiento protector	3

Referencia	Tensión de aislamiento nominal Ui V	Resistencia al impulso de tensión transitoria Uimp kV	Corriente continua térmica A
83450-1111	300	4	10
83450-1120	300	4	10
83450-1121	300	4	5

Nuestros productos

Referencia	Par de apriete Tornillos de contacto Nm	Par de apriete Tornillos de fijación Nm	Velocidad de accionamiento mín. mm/min.	Velocidad de accionamiento máx. m/s
83450-1111	0,6-0,8	1,2	10	0,5
83450-1120	0,6-0,8	1,3	10	0,5
83450-1121	0,6-0,8	1,4	10	0,5