83450-10_RSH Actuadores para interruptores de posición, forma H, palanca basculante de rodillo

Descripción del artículo/Imágenes del producto

Descripción

Material:
Carcasa y palanca de acero, rodillo de plástico.

Indicación:
Los actuadores se pueden montar en el interruptor de posición en pasos de 45°. Esto permite una adaptación en cualquier momento a la situación de movimiento concreta.

Rango de temperatura:
De -30 °C a +80 °C.

Planos

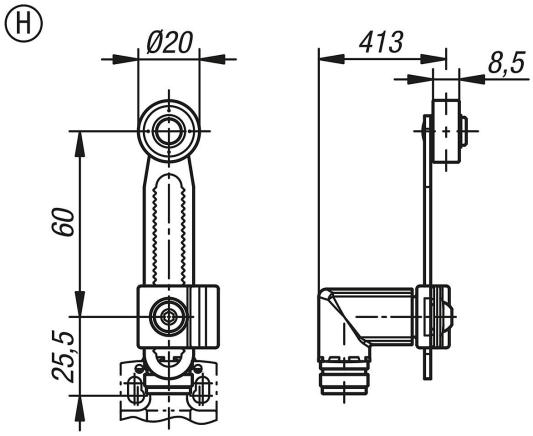

Nuestros productos

Referencia	Forma	Modelo de forma	Fuerza de apertura forzada N	Velocidad de accionamiento mín. (acción rápida) mm/min.	Velocidad de accionamiento máx. (acción rápida) mm/s	Posicionamiento de la palanca
83450-10-08	H	palancas basculantes de rodillo	>40	10	1	ajustable en pasos de 15°