Descripción del artículo/Imágenes del producto

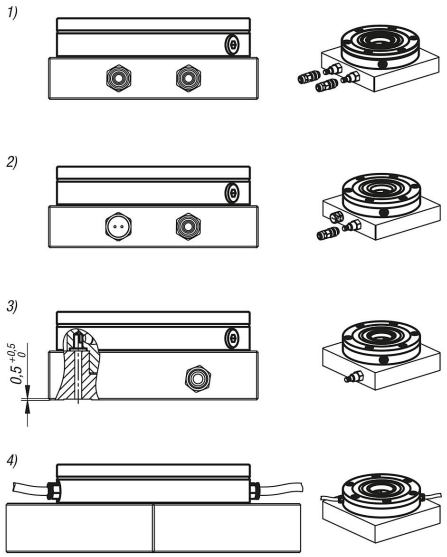


## Descripción

**Material:**
Acero para temple y revenido.

**Versión:**
Superficies funcionales endurecidas y pulidas

**Indicación:**
Los módulos de sujeción UNILOCK se pueden instalar en cualquier lugar de las mesas de máquinas o de los dispositivos (placas, centradores, torres, etc.) de forma que sobresalgan o no. El control neumático de los módulos de sujeción se puede realizar de forma individual o conjunta.
Así, es posible fabricar un sistema de sujeción de punto cero de forma individual.
La estructura modular permite adaptar de forma óptima el número y la separación de los módulos de sujeción a los trabajos de sujeción. Los tiempos de preparación se reducen considerablemente y, por lo tanto, se amplían los tiempos de funcionamiento de las máquinas.

Gracias al diseño compacto de las guías de sujeción planas, se consigue una altura de montaje muy baja de los módulos de sujeción.

Las altas fuerzas de sujeción se generan a través del bloque de muelles integrado (la unidad está sujeta sin presión).
El aflojamiento se realiza de forma neumática.
Incluso en caso de una caída de presión o de fluctuaciones en el suministro de aire comprimido, se mantiene la fuerza de compresión completa.

Todos los módulos de sujeción tienen una función turbo incluida de serie. Un breve impulso de aire en la conexión de aire «Turbo» vuelve a aumentar significativamente la fuerza de compresión normal, que se consigue con los muelles. Esto significa que los módulos de sujeción también son muy útiles para el mecanizado pesado.

Se recomienda el uso de la función turbo para obtener la máxima fuerza de compresión.

Con los pernos de sujeción UNILOCK en combinación con los tornillos de fijación M10, M12, M16 son posibles las siguientes fuerzas de retención:
- Fuerza de retención (M10) 35.000 N
- Fuerza de retención (M12) 50.000 N
- Fuerza de retención (M16) 75.000 N

Fuerza de retención con tornillo de cabeza cilíndrica DIN EN ISO 4762 -12.9.

Los pernos de sujeción solo está permitido sujetarlos en el módulo de sujeción junto con una unidad de cambio montada.

Con un tamaño de perno de sujeción universal para todos los módulos de sujeción y la compatibilidad con el sistema de sujeción de módulos de 5 ejes 80, se garantiza una gran variedad de combinaciones y posibilidades de aplicaciones.

Los módulos de sujeción ERGO están disponibles con y sin protección contra torsión.

**Datos técnicos:**
- Fuerza de compresión con turbo de 18 kN.
- Presión del sistema: 6 bar, aire lubricado.

## Descripción del artículo/Imágenes del producto

- Precisión de repetición ≤0,005 mm.
- Rango de temperatura de 5 a 60 °C.
- Conexión opcional para el aire de limpieza.

**Ventajas:**
- Diseño compacto y plano gracias a la válvula de corredera plana.
- Función turbo de serie.
- Precisión de repetición ≤0,005 mm.
- Posicionamiento a través de un cono corto.
- Fuerzas de avance altas.
- Optimización del tiempo de preparación.

**Volumen de suministro:**
1x módulo de sujeción.
1x junta tórica Ø95x1,5.
2x juntas tóricas Ø8x2 para alimentación de medios.
6x tornillos de fijación.
6x caperuzas protectoras para tornillos de fijación.

**Tener en cuenta:**
Recomendación de la anchura nominal del tubo:
- Hasta cuatro módulos de sujeción, con anchura nominal de tubo de 6 mm.
- A partir de cinco módulos de sujeción, con anchura nominal de tubo de 8 mm.

**Indicación sobre el dibujo:**
1) Junta tórica (Ø8x2)
2) Junta tórica (Ø110x1,2)

## Planos

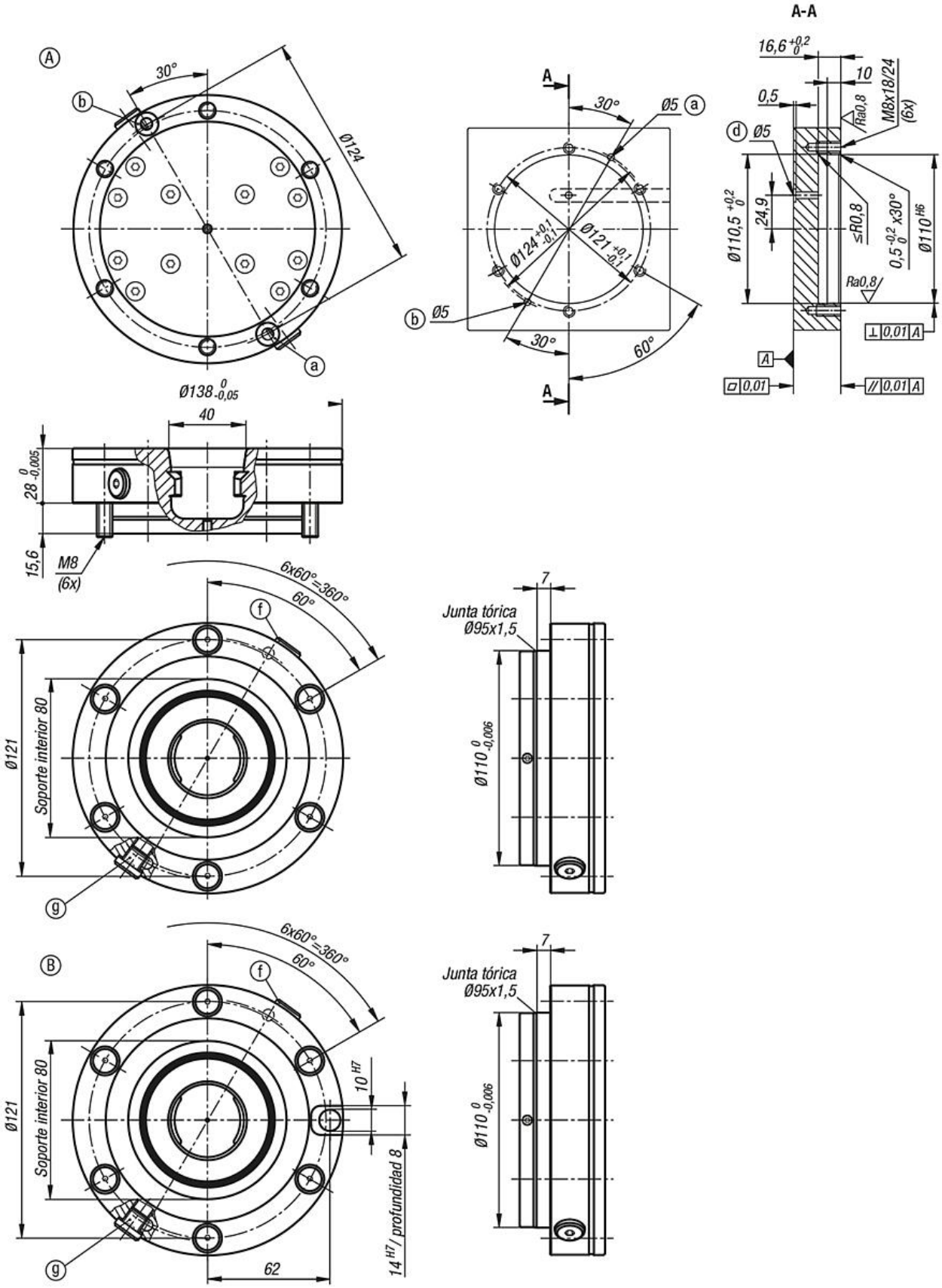
A-A
Ø124
Ø138 0 -0,05
40
28 0 -0,005
15,6
M8
(6x)
6x60°=360°
60°
Ø121
Soporte interior 80
Junta tórica
Ø95x1,5
7
Ø110 0 -0,006
Ø124 +0,1 -0,1
Ø121 +0,1 -0,1
Ø5
30°
60°
16,6 +0,2 0
10
0,5
Ra0,8
M8x18/24
(6x)
Ø110,5 +0,2 0
24,9
≤R0,8
0,5 -0,2 0 x30°
Ø110 H6
⊥ 0,01 A
// 0,01 A
▱ 0,01
10 H7
14 H7 / profundidad 8
62

## Planos

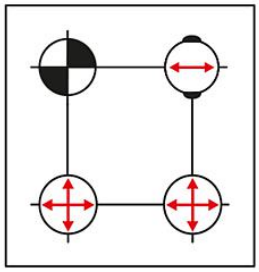

Perno de centrado = Forma A — Fijación en dirección x e y (punto de referencia)

Perno de compensación = Forma B — Fijación del eje que aún está libre (perno de posición variable)

Perno de sujeción = Forma C — Perno con dimensión inferior a la medida especificada (sin función de centrado, solo función de sujeción)

## Nuestros productos

| Referencia | Forma | Modelo de forma | Presión de servicio bar | Fuerza de compresión con Turbo kN | Peso kg |
|---|---|---|---|---|---|
| 42780-138280 | A | sin protección contra torsión | 6 | 18 | 3.57 |
| 42780-138281 | B | con protección contra torsión | 6 | 18 | 3.43 |