Descripción del artículo/Imágenes del producto

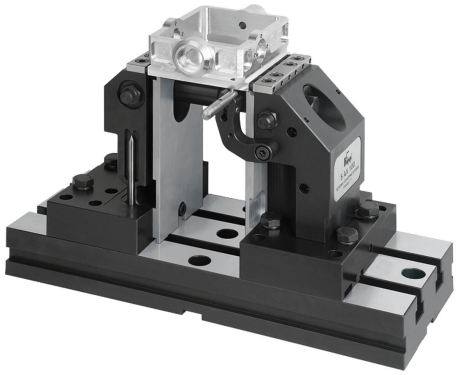

Descripción

Material:
Acero para temple y revenido.

Versión:
Bruñido.
Superficie de apoyo pulida.

Indicación:
Placas con ranuras en T, con ranuras de ajuste en la parte inferior para alinear fácilmente la placa en la mesa de máquinas.

Planos

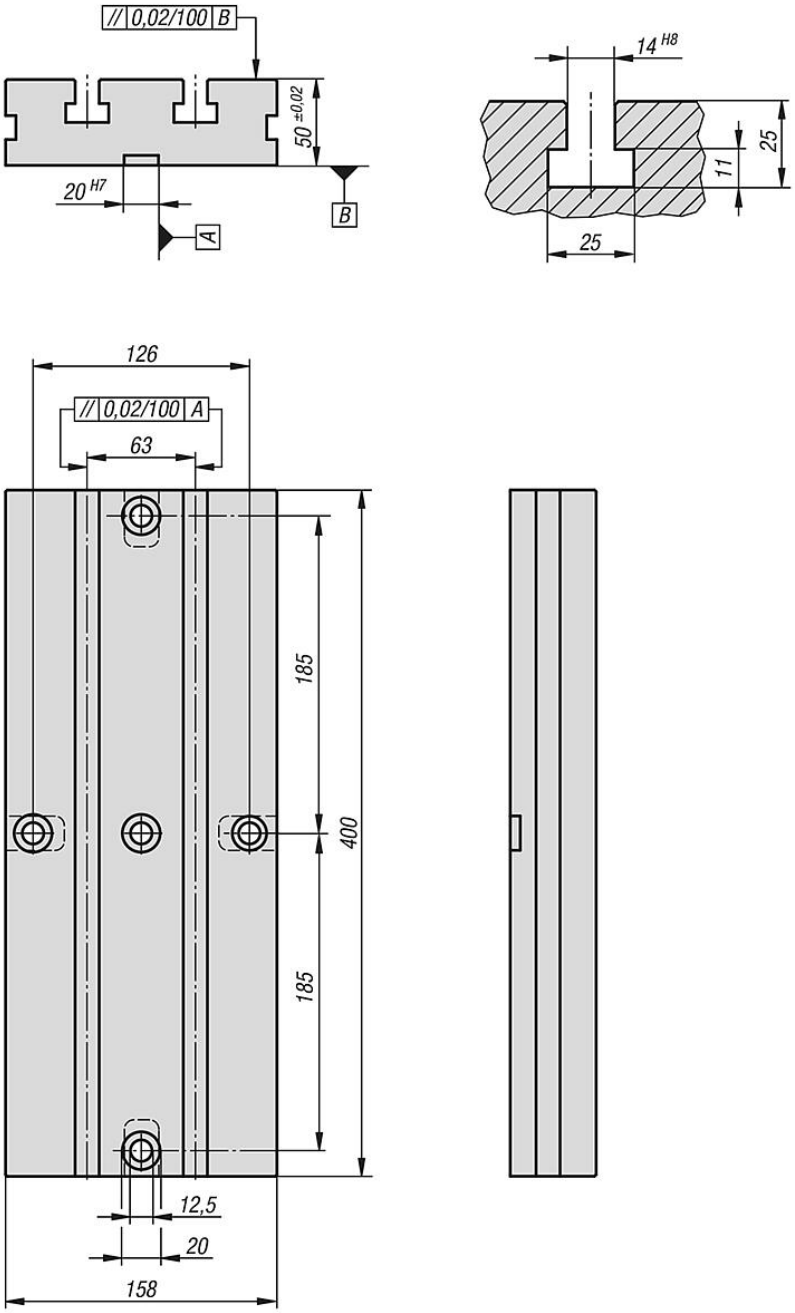

Nuestros productos

Placa de ranuras en T

Referencia	Versión	Peso kg
41090-14063400	Ancho de ranura 14 / Distancia entre ranuras 63	21.135

Nuestros productos