Descripción del artículo/Imágenes del producto

Descripción

Material:
Acero para temple y revenido.

Versión:
Bruñido.
Superficies de apoyo pulidas.

Indicación:
En caso utilizar varias placas de retícula 01126, se requieren piezas de unión que mantengan la distancia entre retículas de una placa de retícula a otra. La fijación se realiza mediante 4 tornillos de ajuste 07533-1....

Planos

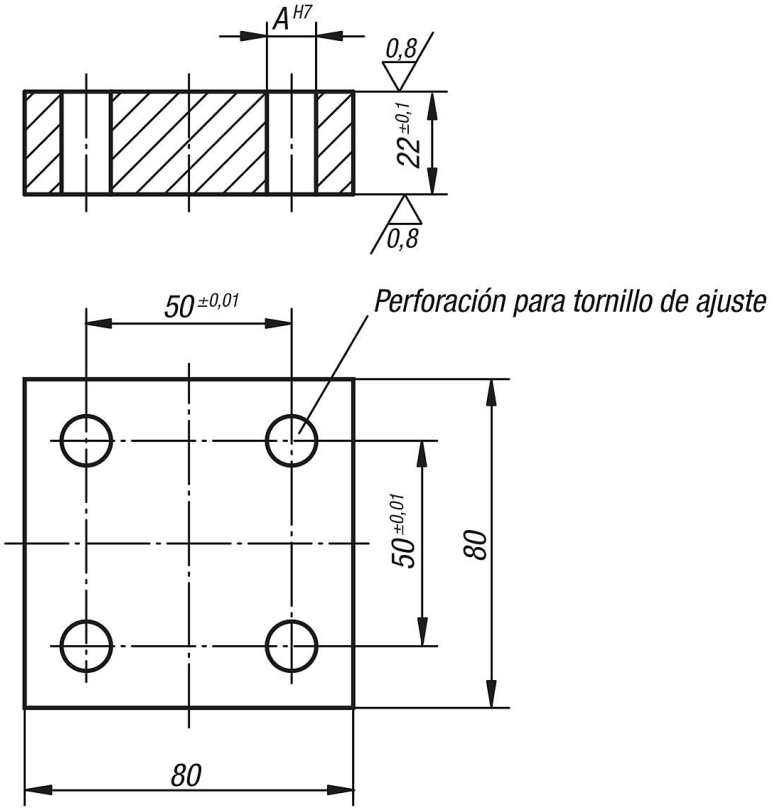

Nuestros productos

Referencia	A	Tornillo de ajuste correspondiente
01126-01-40012050	12	07533-112055
01126-01-40016050	16	07533-116065

Nuestros productos