42203 Módulo de sujeción adicional de 5 ejes UNILOCK tamaño de sistema 80 mm

norelem

Descripción del artículo/Imágenes del producto

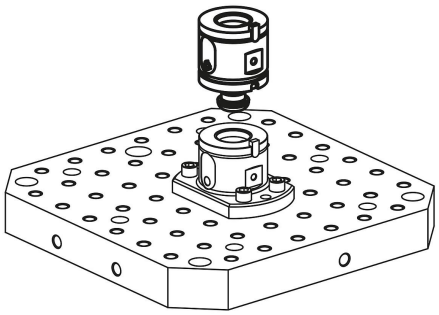

Descripción

Material:
Cuerpo base: acero para temple y revenido.
Perno de sujeción de acero de cementación.

Versión:
Cuerpo de base y perno de sujeción oxidados,
Superficies funcionales templadas por cementación y pulidas.

Indicación:
Los módulos de montaje UNILOCK de 5 ejes sirven para elevar los módulos de base y las bases de montaje. Dependiendo de la situación, con la combinación de módulo de base y módulo de montaje se puede conseguir la altura de sujeción óptima.

A petición:
Con protección contra torsión

Planos

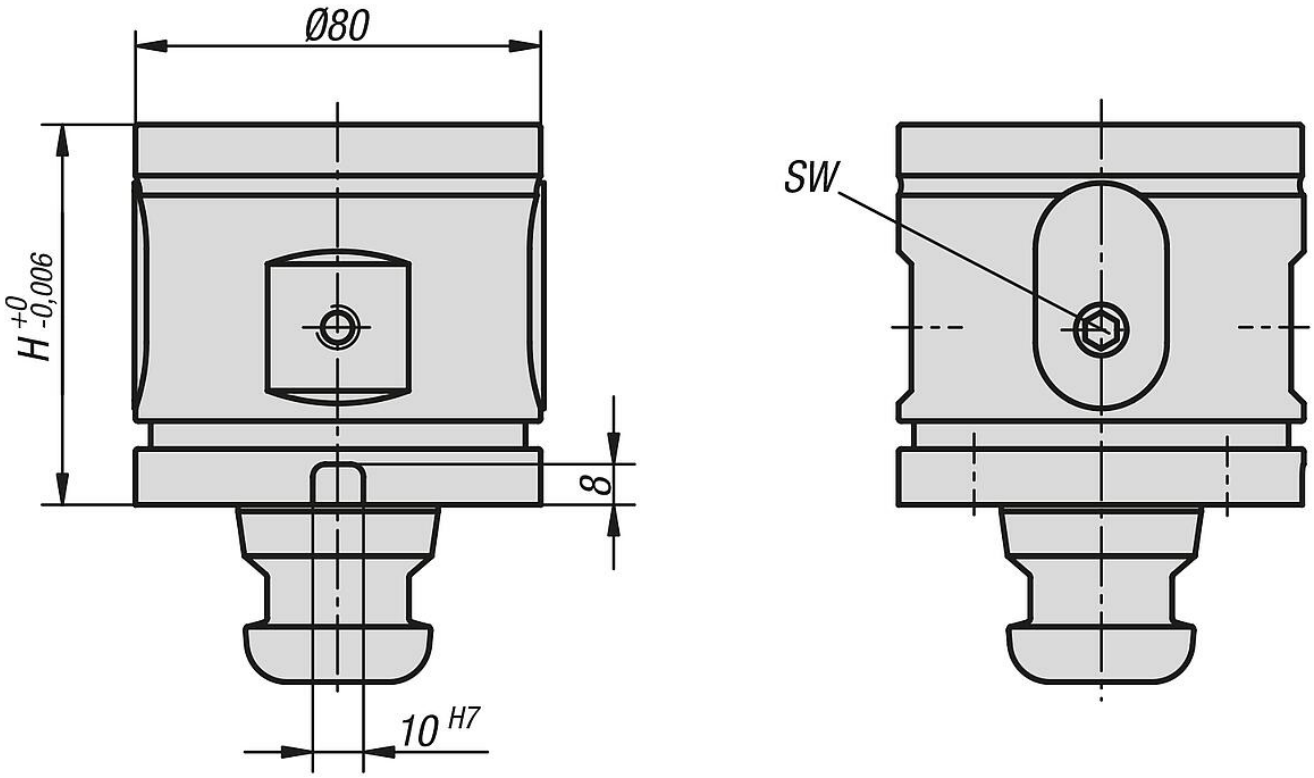

Nuestros productos

Módulo de sujeción adicional de 5 ejes UNILOCK

Referencia	Modelo de forma	H	SW	Par de apriete máx. Nm	Fuerza de compresión kN	Peso kg
42203-120750	sin protección contra torsión	75	6	15	15	2.85
42203-121000	sin protección contra torsión	100	6	15	15	3.65
42203-121250	sin protección contra torsión	125	6	15	15	4.5