42200_ML Módulo de base de 5 ejes UNILOCK tamaño de sistema 80 mm, forma B

Descripción del artículo/Imágenes del producto

Descripción

Material:
Acero para temple y revenido.

Versión:
Cuerpo de base oxidado.
Superficies funcionales endurecidas y pulidas.

Indicación:
Los módulos de base UNILOCK de 5 ejes se adaptan directamente a mesas de máquinas con sistema de retícula perforada o mesas de máquinas con ranuras en T, así como a paletas de retícula con distancia entre retículas de 40/50 mm, tamaño de sistema M12. Adecuados para el sistema de sujeción de punto cero UNILOCK con pernos de sujeción UNILOCK. Con un perno de sujeción adaptador adecuado, también se pueden montar directamente en los sistemas de sujeción de punto cero más corrientes.

Con los pernos de sujeción UNILOCK en combinación con los tornillos de fijación M10, M12, M16 son posibles las siguientes fuerzas de retención:
- Fuerza de retención (M10) 35.000 N
- Fuerza de retención (M12) 50.000 N
- Fuerza de retención (M16) 75.000 N

Fuerza de retención con tornillo de cabeza cilíndrica DIN EN ISO 4762 -12.9.

Los pernos de sujeción solo está permitido sujetarlos en el módulo de sujeción junto con una unidad de cambio montada.

Planos

Pie con agujero alargado

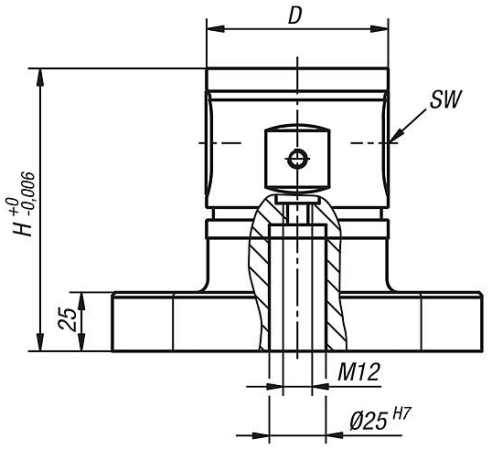

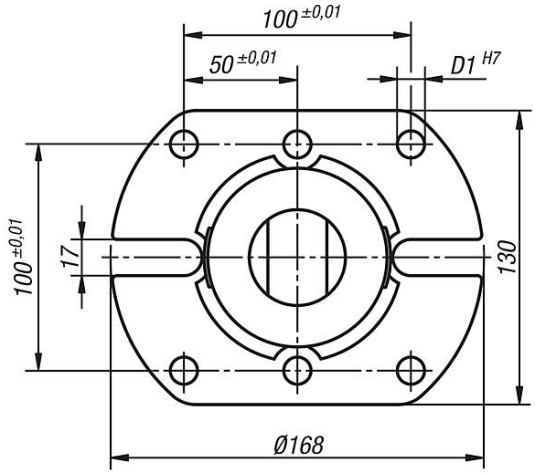

Nuestros productos

Referencia	Versión 2	Forma	Modelo de forma	H	D	D1	SW	Fuerza de retención F kN	Par de apriete máx. Nm	Peso kg
42200-12125500	pie con agujero alargado	A	sin protección contra torsión	125	80	12	6	50	15	6.68
42200-12150500	pie con agujero alargado	A	sin protección contra torsión	150	80	12	6	50	15	7.5
42200-12175500	pie con agujero alargado	A	sin protección contra torsión	175	80	12	6	50	15	8.45
42200-16125500	pie con agujero alargado	A	sin protección contra torsión	125	80	16	6	50	15	6.65
42200-16150500	pie con agujero alargado	A	sin protección contra torsión	150	80	16	6	50	15	7.6
42200-16175500	pie con agujero alargado	A	sin protección contra torsión	175	80	16	6	50	15	8.45