Descripción del artículo/Imágenes del producto

Descripción

Material:
Acero 1.0718.
Acero inoxidable 1.4305.
Acero inoxidable 1.4404.
Aluminio.

Versión:
Acero bruñido, tornillo acero 12.9.
Acero inoxidable acabado 1.4305 natural, tornillo acero inoxidable A2-70.
Acero inoxidable acabado 1.4404 natural, tornillo acero inoxidable A4-70.
Aluminio con acabado natural, tornillo acero inoxidable A2-70.

Indicación:
Los anillos de sujeción ranurados envuelven el árbol por dentro distribuyendo las fuerzas de sujeción de forma regular. Esto favorece un ajuste de alta precisión y fuerzas de retención muy elevadas sin dañar el árbol.

La tolerancia del árbol debe estar dentro de h11.

Los anillos de sujeción de acero inoxidable A4 tienen un puntito de centrado marcado en el diámetro exterior.

Rango de temperatura:
-40 °C - +175 °C.

A petición:
Otras dimensiones.

Planos

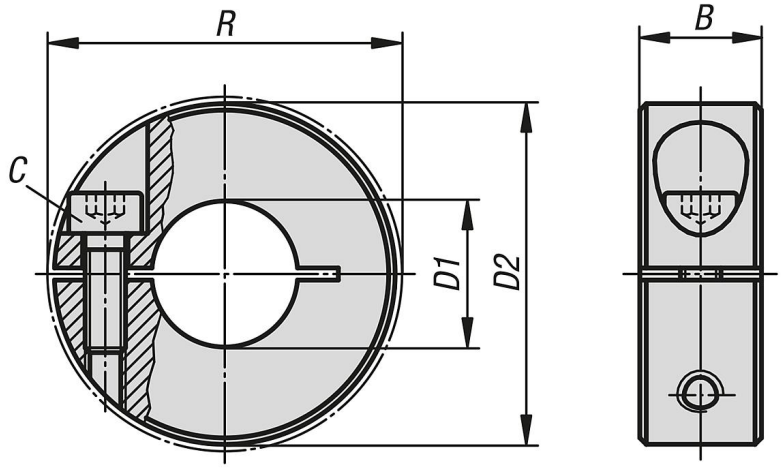

Nuestros productos

Referencia	Modelo de forma	Material del cuerpo de base	B	C (DIN 912)	D1	D2	R
07810-00401	-	acero	9	M3x8	4	16	20,7
07810-00501	-	acero	9	M3x8	5	16	20,7
07810-00601	-	acero	9	M3x8	6	16	20,7

Nuestros productos

Referencia	Modelo de forma	Material del cuerpo de base	B	C (DIN 912)	D1	D2	R
07810-00801	-	acero	9	M3x8	8	18	22,4
07810-01001	-	acero	9	M3x10	10	24	26
07810-01201	-	acero	11	M4x12	12	28	31,8
07810-01501	-	acero	13	M5x16	15	34	39,4
07810-01601	-	acero	13	M5x16	16	34	39,4
07810-01801	-	acero	13	M5x16	18	36	41,1
07810-02001	-	acero	15	M6x18	20	40	46,4
07810-02201	-	acero	15	M6x18	22	42	48,1
07810-02501	-	acero	15	M6x18	25	45	50,8
07810-02801	-	acero	15	M6x18	28	48	53,7
07810-03001	-	acero	15	M6x18	30	54	58,6
07810-04001	-	acero	15	M6x18	40	60	65
07810-05001	-	acero	19	M8x25	50	78	87
07810-00402	-	acero inoxidable	9	M3x8	4	16	20,7
07810-00502	-	acero inoxidable	9	M3x8	5	16	20,7
07810-00602	-	acero inoxidable	9	M3x8	6	16	20,7
07810-00802	-	acero inoxidable	9	M3x8	8	18	22,4
07810-01002	-	acero inoxidable	9	M3x10	10	24	26
07810-01202	-	acero inoxidable	11	M4x12	12	28	31,8
07810-01502	-	acero inoxidable	13	M5x16	15	34	39,4
07810-01602	-	acero inoxidable	13	M5x16	16	34	39,4
07810-01802	-	acero inoxidable	13	M5x16	18	36	41,1
07810-02002	-	acero inoxidable	15	M6x18	20	40	46,4
07810-02202	-	acero inoxidable	15	M6x18	22	42	48,1
07810-02502	-	acero inoxidable	15	M6x18	25	45	50,8
07810-02802	-	acero inoxidable	15	M6x18	28	48	53,7
07810-03002	-	acero inoxidable	15	M6x18	30	54	58,6
07810-04002	-	acero inoxidable	15	M6x18	40	60	65
07810-05002	-	acero inoxidable	19	M8x25	50	78	87
07810-00404	Ranurado interior	acero inoxidable A4	9	M3x8	4	16	20,7
07810-00504	Ranurado interior	acero inoxidable A4	9	M3x8	5	16	20,7
07810-00604	Ranurado interior	acero inoxidable A4	9	M3x8	6	16	20,7
07810-00804	Ranurado interior	acero inoxidable A4	9	M3x8	8	18	22,4
07810-01004	Ranurado interior	acero inoxidable A4	9	M3x10	10	24	26
07810-01204	Ranurado interior	acero inoxidable A4	11	M4x12	12	28	31,8
07810-01504	Ranurado interior	acero inoxidable A4	13	M5x16	15	34	39,4
07810-01604	Ranurado interior	acero inoxidable A4	13	M5x16	16	34	39,4
07810-01804	Ranurado interior	acero inoxidable A4	13	M5x16	18	36	41,1
07810-02004	Ranurado interior	acero inoxidable A4	15	M6x18	20	40	46,4
07810-02204	Ranurado interior	acero inoxidable A4	15	M6x18	22	42	48,1
07810-02504	Ranurado interior	acero inoxidable A4	15	M6x18	25	45	50,8
07810-02804	Ranurado interior	acero inoxidable A4	15	M6x18	28	48	53,7
07810-03004	Ranurado interior	acero inoxidable A4	15	M6x18	30	54	58,6
07810-04004	Ranurado interior	acero inoxidable A4	15	M6x18	40	60	65
07810-05004	Ranurado interior	acero inoxidable A4	19	M8x25	50	78	87
07810-00403	Ranurado interior	aluminio	9	M3x8	4	16	20,7
07810-00503	Ranurado interior	aluminio	9	M3x8	5	16	20,7
07810-00603	Ranurado interior	aluminio	9	M3x8	6	16	20,7
07810-00803	Ranurado interior	aluminio	9	M3x8	8	18	22,4
07810-01003	Ranurado interior	aluminio	9	M3x10	10	24	26
07810-01203	Ranurado interior	aluminio	11	M4x12	12	28	31,8
07810-01503	Ranurado interior	aluminio	13	M5x16	15	34	39,4
07810-01603	Ranurado interior	aluminio	13	M5x16	16	34	39,4
07810-01803	Ranurado interior	aluminio	13	M5x16	18	36	41,1
07810-02003	Ranurado interior	aluminio	15	M6x18	20	40	46,4
07810-02203	Ranurado interior	aluminio	15	M6x18	22	42	48,1
07810-02503	Ranurado interior	aluminio	15	M6x18	25	45	50,8
07810-02803	Ranurado interior	aluminio	15	M6x18	28	48	53,7
07810-03003	Ranurado interior	aluminio	15	M6x18	30	54	58,6
07810-04003	Ranurado interior	aluminio	15	M6x18	40	60	65
07810-05003	Ranurado interior	aluminio	19	M8x25	50	78	87

Nuestros productos