05827-01 Dispositivos de sujeción de cazoleta horizontales versión pesada con placa de retención

norelem

Descripción del artículo/Imágenes del producto

Descripción

Material:
Acero o acero inoxidable.

Versión:
Acero cincado.
Acero inoxidable
Empuñadura de plástico resistente al aceite.

Indicación:
Los dispositivos de sujeción de cazoleta son especialmente adecuados para el cierre rápido y la fijación de cubiertas y tapas.
El recorrido de ajuste se puede ajustar individualmente para cada versión en el grillete de cierre.

Planos

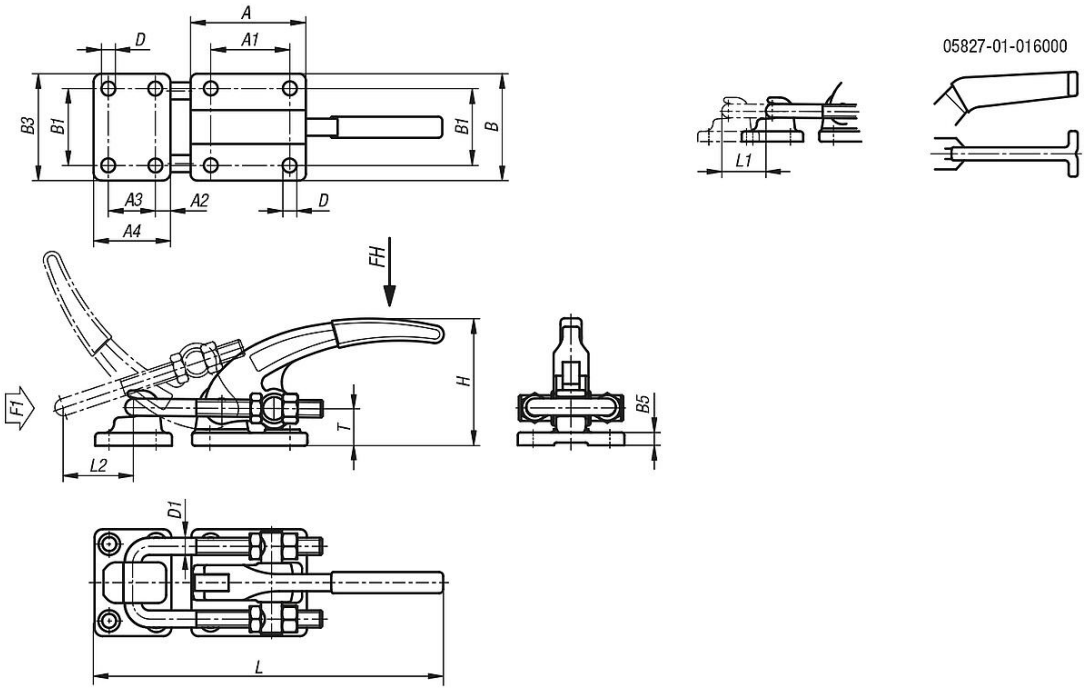

Referencia	Material del cuerpo de base	Fuerza manual FH N	Fuerza de tracción F1 N	A	A1	A2	A3	A4	B	B1	B3	B5	D	D1	H	Recorrido de ajuste L mín.	Recorrido de ajuste L máx.	L1	Recorrido de sujeción L2	T
05827-01-016000	acero	300	16000	85,8	57,2	-	34,9	57,2	79,4	57,2	80,5	9,6	10,3	9,6	95,5	274,5	297,3	22,8	87	28,6
05827-01-030000	acero	500	30000	85,8	57,2	11,2	34,9	57,2	79,4	57,2	80,5	9,6	10,3	12,7	93,8	249,6	278	28,4	50	28,6
05827-01-130000	acero inoxidable	500	30000	85,8	57,2	11,2	34,9	57,2	79,4	57,2	80,5	9,6	10,3	12,7	93,8	249,6	278	28,4	50	28,6