05820-04 Dispositivos de sujeción con gancho horizontales con placa de retención

Descripción del artículo/Imágenes del producto

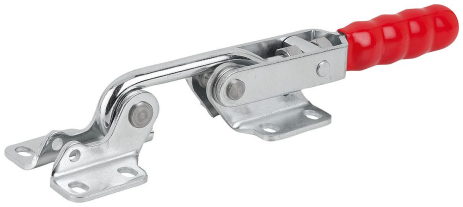

Descripción

Material:
Acero o acero inoxidable.

Versión:
Acero cincado.
Acero inoxidable
Empuñadura de plástico resistente al aceite.

Indicación:
Los dispositivos de sujeción con gancho son especialmente adecuados para el cierre rápido y la fijación de cubiertas y tapas.
El recorrido de ajuste se puede ajustar individualmente para cada versión en el gancho de cierre.

Recorrido de ajuste: 0 - 5 mm.

Planos

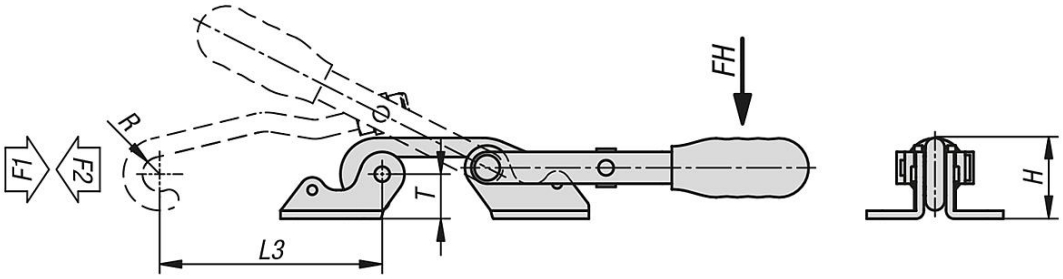

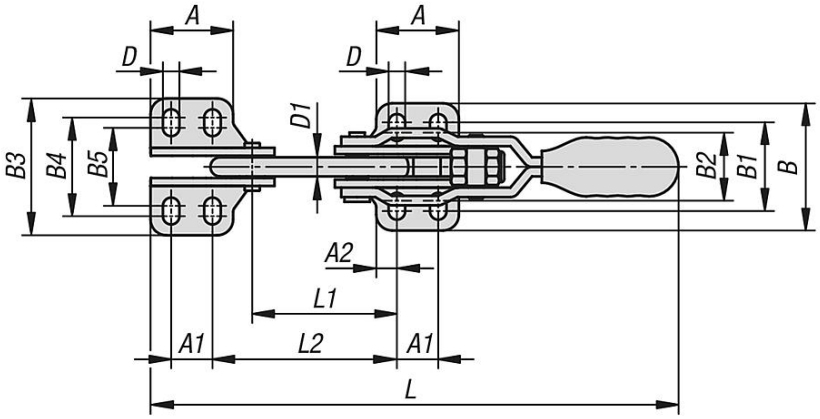

Nuestros productos

Referencia	Material del cuerpo de base	Ángulo de apertura de la empuñadura	Fuerza manual FH N	Fuerza de tracción F1 N	Fuerza de retención F2 N
05820-04-02000	acero	153°	100	1500	2000
05820-04-04000	acero	155°	160	3000	4000
05820-04-07000	acero	155°	200	4000	7000
05820-04-12000	acero inoxidable	153°	100	1500	2000
05820-04-14000	acero inoxidable	155°	160	3000	4000
05820-04-17000	acero inoxidable	155°	200	4000	7000

Referencia	Material del cuerpo de base	A	A1	A2	B	B1	B2	B3	B4	B5	D	D1	H	L	L1	L2	Recorrido de sujeción L3	R	T
05820-04-02000	acero	26	13	6,5	40	28	21,5	43	31	24,5	5,2	6	25,4	167	45,5	58	70	5,4	14
05820-04-04000	acero	35	19	8	52	36	29	57	41	34	6,5	8	35	247	68,2	84	90	7	20
05820-04-07000	acero	51	32	9,5	71,5	52,5	43,5	78	59	50	8,5	12	49,3	314	84	104	115	10	27
05820-04-12000	acero inoxidable	26	13	6,5	40	28	21,5	43	31	24,5	5,2	6	25,4	167	45,5	58	70	5,4	14
05820-04-14000	acero inoxidable	35	19	8	52	36	29	57	41	34	6,5	8	35	247	68,2	84	90	7	20
05820-04-17000	acero inoxidable	51	32	9,5	71,5	52,5	43,5	78	59	50	8,5	12	49,3	314	84	104	115	10	27