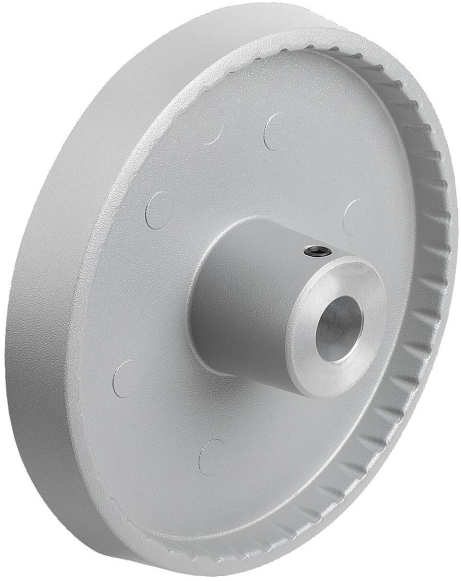

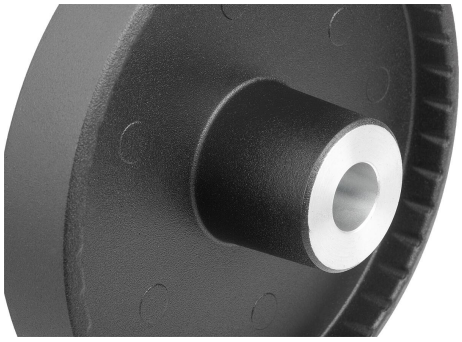

## Descripción

**Material:**
Volante de aluminio.
Cubierta del cubo de termoplástico, negra.
Tornillo prisionero ISO 4027 de acero con clase de resistencia 45 H, negro.

**Versión:**
Con recubrimiento de polvo negro o plata.

**Indicación:**
Marcha circular y excentricidad axial de la llanta de la rueda ≤ 0,4 mm.

**Montaje:**
La cubierta del cubo se suministra sin montar.
Los volantes se tienen que asegurar axialmente o fijar mediante un tornillo de cabeza cilíndrica DIN 6912 y una arandela de apoyo 07375 mediante la conexión del chavetero en el árbol.
En las versiones con perforación transversal la sujeción se realiza mediante un tornillo de sujeción atornillado ISO 4027.

**Volumen de suministro:**
Volante de aluminio.
Cubierta del cubo.
Tornillo prisionero ISO 4027 (versiones con perforación transversal).

**Accesorios:**
07375 Arandelas de apoyo.
07161 Tornillos de cabeza cilíndrica con hexágono interior, cabeza baja DIN 6912.

**Indicación sobre el dibujo:**
1) Posición de la perforación transversal desplazada 90° con respecto al chavetero

# 06278_E Volantes de disco de aluminio sin empuñadura, forma E con agujero de referencia

norelem

## Descripción del artículo/Imágenes del producto

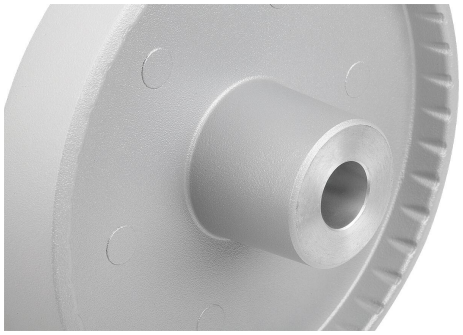

## Planos

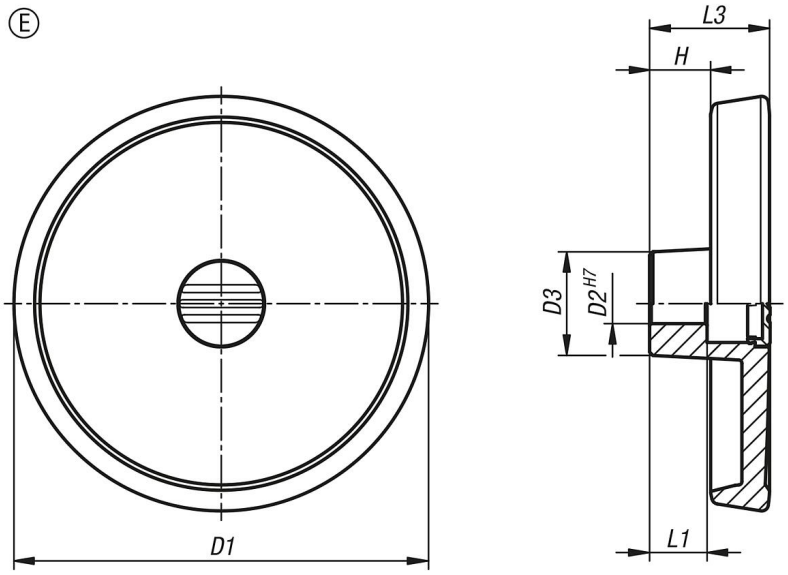


## Nuestros productos

| Referencia | Color del cuerpo de base | Forma | Modelo de forma | D1 | D2 | D3 | L1 | L3 | H |
|---|---|---|---|---|---|---|---|---|---|
| 06278-080101 | negro | E | con agujero de referencia | 80 | 10 | 26 | 16 | 29 | 16,6 |
| 06278-080121 | negro | E | con agujero de referencia | 80 | 12 | 26 | 16 | 29 | 16,6 |
| 06278-100101 | negro | E | con agujero de referencia | 100 | 10 | 28 | 17 | 33 | 17,5 |

| Referencia | Color del cuerpo de base | Forma | Modelo de forma | D1 | D2 | D3 | L1 | L3 | H |
|---|---|---|---|---|---|---|---|---|---|
| 06278-100121 | negro | E | con agujero de referencia | 100 | 12 | 28 | 17 | 33 | 17,5 |
| 06278-125121 | negro | E | con agujero de referencia | 125 | 12 | 31 | 18 | 36 | 18,3 |
| 06278-125141 | negro | E | con agujero de referencia | 125 | 14 | 31 | 18 | 36 | 18,3 |
| 06278-080102 | plata | E | con agujero de referencia | 80 | 10 | 26 | 16 | 29 | 16,6 |
| 06278-080122 | plata | E | con agujero de referencia | 80 | 12 | 26 | 16 | 29 | 16,6 |
| 06278-100102 | plata | E | con agujero de referencia | 100 | 10 | 28 | 17 | 33 | 17,5 |
| 06278-100122 | plata | E | con agujero de referencia | 100 | 12 | 28 | 17 | 33 | 17,5 |
| 06278-125122 | plata | E | con agujero de referencia | 125 | 12 | 31 | 18 | 36 | 18,3 |
| 06278-125142 | plata | E | con agujero de referencia | 125 | 14 | 31 | 18 | 36 | 18,3 |