Indicación técnica

Fig. 1:

Dispositivo de sujeción en punto muerto superior.
El autobloqueante de la articulación de sujeción impide que el brazo de sujeción se abra de forma independiente durante el mecanizado de piezas.

Fig. 2:

Dispositivo de sujeción en posición intermedia.
Al cerrar el dispositivo de sujeción su brazo de soporte se acerca con mucha rapidez al punto muerto de la palanca acodada (ángulo de giro empuñadura << ángulo de giro brazo de soporte).

Fig. 3:

Dispositivo de sujeción abierto.
El amplio ángulo de apertura del brazo de sujeción permite la carga y descarga sin complicaciones.

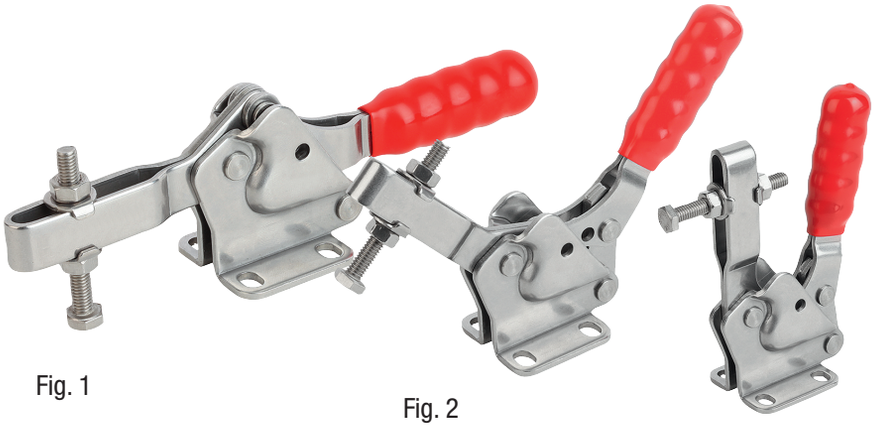

Fig. 1 Fig. 2 Fig. 3

Los brazos de sujeción alcanzan su máxima fuerza de sujeción cuando los tres puntos giratorios se encuentran en línea recta (posición de punto muerto). El bloqueo se produce cuando una de las articulaciones sobrepasa la posición de punto muerto. Se ha establecido con todo detalle la medida de la distancia que se sobrepasa para mantener la máxima sujeción sin que el dispositivo de sujeción se abra por vibraciones o variación de carga. El refuerzo que aporta el sistema de palanca en los dispositivos de sujeción lineales se utiliza para realizar tareas como p. ej. perforar ligeramente, taladrar, dar forma, adherir, ensamblar, remachar, soldar y sellar.

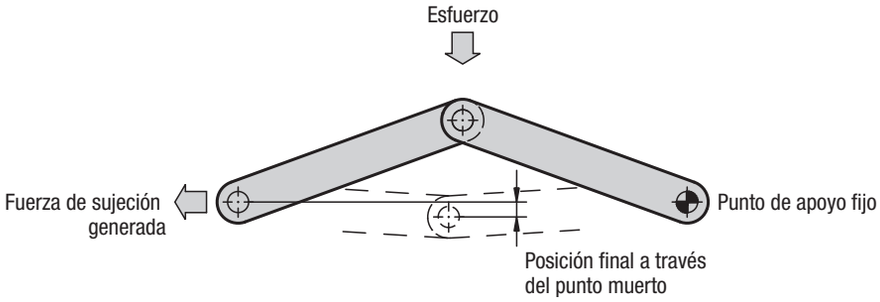

Fuerza de retención
La fuerza de retención es la fuerza que el brazo de sujeción cerrado opone a la fuerza de mecanizado procedente de la pieza de trabajo y que persiste sin deformación permanente.

Fuerza de sujeción
La fuerza de sujeción es la fuerza que el dispositivo de sujeción del brazo de sujeción ejerce sobre la pieza de trabajo al cerrarse.
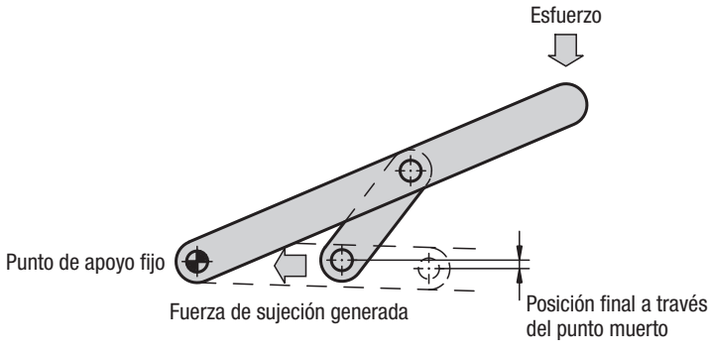
Pueden alcanzarse las fuerzas de sujeción correspondientes para las fuerzas manuales indicadas en el catálogo.