Desenclavar mediante elevación

Descripción

Descripción del producto:
La palanca de sujeción de plástico con empuñadura ergonómica ofrece una estética moderna de alta calidad en combinación con una sensación muy cómoda.
La empuñadura está compuesta de un plástico especial de alto rendimiento y está disponible en distintos colores estándar.
Las ventajas de la empuñadura son su elevada rigidez y estabilidad. Su peso propio muy reducido es ideal para rangos de uso móviles.
La empuñadura ofrece una alta resistencia a sustancias químicas y la corrosión.

Material:
Termoplástico de alto rendimiento, reforzado con fibra de vidrio.
Partes de acero inoxidable 1.4305.

Versión:
Partes de acero con acabado natural.

Indicación:
Con L ≥ 60 mm, la rosca tiene 60 mm de longitud.

Modo de accionamiento:
La empuñadura está encajada en el inserto dentado mediante una corona dentada en el estado no accionado, así la rosca puede fijarse o aflojarse. Levantando la empuñadura se puede cambiar de posición y mediante fuerza del muelle se puede volver a encajar en la corona dentada.

Aplicación:
Área de construcción de máquinas, equipos y plantas, área de rehabilitación, tecnología médica, industria de manipulación de alimentos.

Rango de temperatura:
Temperatura de uso continuo máx. 100 °C.
Temperatura de uso a corto plazo máx. 130 °C.

Ventajas:
Buena resistencia a la corrosión y las sustancias químicas.
Siete variantes de color.

A petición:
Hay otras roscas exteriores, longitudes de tornillo y modelos especiales.
Medida "H1" disponible en otras longitudes por un recargo.

Plástico para altas temperaturas en gris antracita.
Temperatura de uso continuo según IEC 216 máx. 150 °C - 160 °C.
Temperatura de uso a corto plazo máx. 250 °C.

Indicación sobre el dibujo:
1) Extremo achaflanado DIN EN ISO 4753

Planos

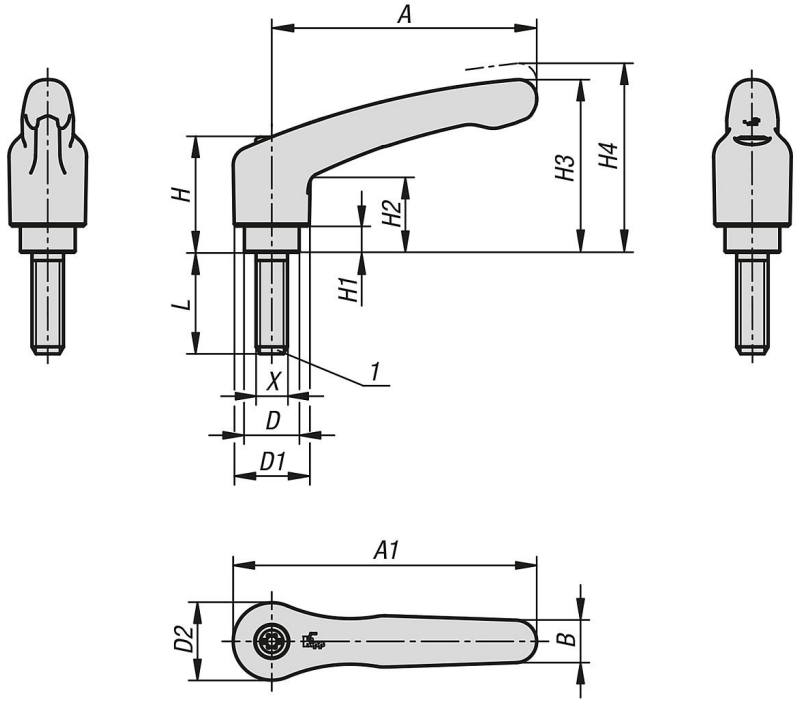

Nuestros productos

Referencia	Color del cuerpo de base	Material del cuerpo de base	Tamaño	X	D	D1	D2	H	H1	H2	H3	H4	A	A1	B	Número de dientes	L
06611-50-0031X6	gris antracita RAL 7021	termoplástico de alto rendimiento	0	M3	10	13,2	13,8	24,5	4	15,5	30	33,5	30	36,9	7,6	16	6
06611-50-0032X6	naranja puro RAL 2004	termoplástico de alto rendimiento	0	M3	10	13,2	13,8	24,5	4	15,5	30	33,5	30	36,9	7,6	16	6
06611-50-00316X6	amarillo colza RAL 1021	termoplástico de alto rendimiento	0	M3	10	13,2	13,8	24,5	4	15,5	30	33,5	30	36,9	7,6	16	6
06611-50-00384X6	rojo tráfico RAL 3020	termoplástico de alto rendimiento	0	M3	10	13,2	13,8	24,5	4	15,5	30	33,5	30	36,9	7,6	16	6
06611-50-00386X6	verde señal RAL 6032	termoplástico de alto rendimiento	0	M3	10	13,2	13,8	24,5	4	15,5	30	33,5	30	36,9	7,6	16	6
06611-50-00387X6	azul tráfico RAL 5017	termoplástico de alto rendimiento	0	M3	10	13,2	13,8	24,5	4	15,5	30	33,5	30	36,9	7,6	16	6
06611-50-00388X6	gris claro RAL 7035	termoplástico de alto rendimiento	0	M3	10	13,2	13,8	24,5	4	15,5	30	33,5	30	36,9	7,6	16	6
06611-50-0031X10	gris antracita RAL 7021	termoplástico de alto rendimiento	0	M3	10	13,2	13,8	24,5	4	15,5	30	33,5	30	36,9	7,6	16	10
06611-50-0032X10	naranja puro RAL 2004	termoplástico de alto rendimiento	0	M3	10	13,2	13,8	24,5	4	15,5	30	33,5	30	36,9	7,6	16	10
06611-50-00316X10	amarillo colza RAL 1021	termoplástico de alto rendimiento	0	M3	10	13,2	13,8	24,5	4	15,5	30	33,5	30	36,9	7,6	16	10
06611-50-00384X10	rojo tráfico RAL 3020	termoplástico de alto rendimiento	0	M3	10	13,2	13,8	24,5	4	15,5	30	33,5	30	36,9	7,6	16	10
06611-50-00386X10	verde señal RAL 6032	termoplástico de alto rendimiento	0	M3	10	13,2	13,8	24,5	4	15,5	30	33,5	30	36,9	7,6	16	10
06611-50-00387X10	azul tráfico RAL 5017	termoplástico de alto rendimiento	0	M3	10	13,2	13,8	24,5	4	15,5	30	33,5	30	36,9	7,6	16	10
06611-50-00388X10	gris claro RAL 7035	termoplástico de alto rendimiento	0	M3	10	13,2	13,8	24,5	4	15,5	30	33,5	30	36,9	7,6	16	10
06611-50-0031X15	gris antracita RAL 7021	termoplástico de alto rendimiento	0	M3	10	13,2	13,8	24,5	4	15,5	30	33,5	30	36,9	7,6	16	15
06611-50-0032X15	naranja puro RAL 2004	termoplástico de alto rendimiento	0	M3	10	13,2	13,8	24,5	4	15,5	30	33,5	30	36,9	7,6	16	15
06611-50-00316X15	amarillo colza RAL 1021	termoplástico de alto rendimiento	0	M3	10	13,2	13,8	24,5	4	15,5	30	33,5	30	36,9	7,6	16	15
06611-50-00384X15	rojo tráfico RAL 3020	termoplástico de alto rendimiento	0	M3	10	13,2	13,8	24,5	4	15,5	30	33,5	30	36,9	7,6	16	15
06611-50-00386X15	verde señal RAL 6032	termoplástico de alto rendimiento	0	M3	10	13,2	13,8	24,5	4	15,5	30	33,5	30	36,9	7,6	16	15
06611-50-00387X15	azul tráfico RAL 5017	termoplástico de alto rendimiento	0	M3	10	13,2	13,8	24,5	4	15,5	30	33,5	30	36,9	7,6	16	15
06611-50-00388X15	gris claro RAL 7035	termoplástico de alto rendimiento	0	M3	10	13,2	13,8	24,5	4	15,5	30	33,5	30	36,9	7,6	16	15
06611-50-0031X20	gris antracita RAL 7021	termoplástico de alto rendimiento	0	M3	10	13,2	13,8	24,5	4	15,5	30	33,5	30	36,9	7,6	16	20
06611-50-0032X20	naranja puro RAL 2004	termoplástico de alto rendimiento	0	M3	10	13,2	13,8	24,5	4	15,5	30	33,5	30	36,9	7,6	16	20
06611-50-00316X20	amarillo colza RAL 1021	termoplástico de alto rendimiento	0	M3	10	13,2	13,8	24,5	4	15,5	30	33,5	30	36,9	7,6	16	20
06611-50-00384X20	rojo tráfico RAL 3020	termoplástico de alto rendimiento	0	M3	10	13,2	13,8	24,5	4	15,5	30	33,5	30	36,9	7,6	16	20
06611-50-00386X20	verde señal RAL 6032	termoplástico de alto rendimiento	0	M3	10	13,2	13,8	24,5	4	15,5	30	33,5	30	36,9	7,6	16	20
06611-50-00387X20	azul tráfico RAL 5017	termoplástico de alto rendimiento	0	M3	10	13,2	13,8	24,5	4	15,5	30	33,5	30	36,9	7,6	16	20
06611-50-00388X20	gris claro RAL 7035	termoplástico de alto rendimiento	0	M3	10	13,2	13,8	24,5	4	15,5	30	33,5	30	36,9	7,6	16	20
06611-50-0041X10	gris antracita RAL 7021	termoplástico de alto rendimiento	0	M4	10	13,2	13,8	24,5	4	15,5	30	33,5	30	36,9	7,6	16	10
06611-50-0042X10	naranja puro RAL 2004	termoplástico de alto rendimiento	0	M4	10	13,2	13,8	24,5	4	15,5	30	33,5	30	36,9	7,6	16	10
06611-50-00416X10	amarillo colza RAL 1021	termoplástico de alto rendimiento	0	M4	10	13,2	13,8	24,5	4	15,5	30	33,5	30	36,9	7,6	16	10
06611-50-00484X10	rojo tráfico RAL 3020	termoplástico de alto rendimiento	0	M4	10	13,2	13,8	24,5	4	15,5	30	33,5	30	36,9	7,6	16	10
06611-50-00486X10	verde señal RAL 6032	termoplástico de alto rendimiento	0	M4	10	13,2	13,8	24,5	4	15,5	30	33,5	30	36,9	7,6	16	10

Referencia	Color del cuerpo de base	Material del cuerpo de base	Tamaño	X	D	D1	D2	H	H1	H2	H3	H4	A	A1	B	Número de dientes	L
06611-50-00487X10	azul tráfico RAL 5017	termoplástico de alto rendimiento	0	M4	10	13,2	13,8	24,5	4	15,5	30	33,5	30	36,9	7,6	16	10
06611-50-00488X10	gris claro RAL 7035	termoplástico de alto rendimiento	0	M4	10	13,2	13,8	24,5	4	15,5	30	33,5	30	36,9	7,6	16	10
06611-50-0041X15	gris antracita RAL 7021	termoplástico de alto rendimiento	0	M4	10	13,2	13,8	24,5	4	15,5	30	33,5	30	36,9	7,6	16	15
06611-50-0042X15	naranja puro RAL 2004	termoplástico de alto rendimiento	0	M4	10	13,2	13,8	24,5	4	15,5	30	33,5	30	36,9	7,6	16	15
06611-50-00416X15	amarillo colza RAL 1021	termoplástico de alto rendimiento	0	M4	10	13,2	13,8	24,5	4	15,5	30	33,5	30	36,9	7,6	16	15
06611-50-00484X15	rojo tráfico RAL 3020	termoplástico de alto rendimiento	0	M4	10	13,2	13,8	24,5	4	15,5	30	33,5	30	36,9	7,6	16	15
06611-50-00486X15	verde señal RAL 6032	termoplástico de alto rendimiento	0	M4	10	13,2	13,8	24,5	4	15,5	30	33,5	30	36,9	7,6	16	15
06611-50-00487X15	azul tráfico RAL 5017	termoplástico de alto rendimiento	0	M4	10	13,2	13,8	24,5	4	15,5	30	33,5	30	36,9	7,6	16	15
06611-50-00488X15	gris claro RAL 7035	termoplástico de alto rendimiento	0	M4	10	13,2	13,8	24,5	4	15,5	30	33,5	30	36,9	7,6	16	15
06611-50-0041X20	gris antracita RAL 7021	termoplástico de alto rendimiento	0	M4	10	13,2	13,8	24,5	4	15,5	30	33,5	30	36,9	7,6	16	20
06611-50-0042X20	naranja puro RAL 2004	termoplástico de alto rendimiento	0	M4	10	13,2	13,8	24,5	4	15,5	30	33,5	30	36,9	7,6	16	20
06611-50-00416X20	amarillo colza RAL 1021	termoplástico de alto rendimiento	0	M4	10	13,2	13,8	24,5	4	15,5	30	33,5	30	36,9	7,6	16	20
06611-50-00484X20	rojo tráfico RAL 3020	termoplástico de alto rendimiento	0	M4	10	13,2	13,8	24,5	4	15,5	30	33,5	30	36,9	7,6	16	20
06611-50-00486X20	verde señal RAL 6032	termoplástico de alto rendimiento	0	M4	10	13,2	13,8	24,5	4	15,5	30	33,5	30	36,9	7,6	16	20
06611-50-00487X20	azul tráfico RAL 5017	termoplástico de alto rendimiento	0	M4	10	13,2	13,8	24,5	4	15,5	30	33,5	30	36,9	7,6	16	20
06611-50-00488X20	gris claro RAL 7035	termoplástico de alto rendimiento	0	M4	10	13,2	13,8	24,5	4	15,5	30	33,5	30	36,9	7,6	16	20
06611-50-0041X25	gris antracita RAL 7021	termoplástico de alto rendimiento	0	M4	10	13,2	13,8	24,5	4	15,5	30	33,5	30	36,9	7,6	16	25
06611-50-0042X25	naranja puro RAL 2004	termoplástico de alto rendimiento	0	M4	10	13,2	13,8	24,5	4	15,5	30	33,5	30	36,9	7,6	16	25
06611-50-00416X25	amarillo colza RAL 1021	termoplástico de alto rendimiento	0	M4	10	13,2	13,8	24,5	4	15,5	30	33,5	30	36,9	7,6	16	25
06611-50-00484X25	rojo tráfico RAL 3020	termoplástico de alto rendimiento	0	M4	10	13,2	13,8	24,5	4	15,5	30	33,5	30	36,9	7,6	16	25
06611-50-00486X25	verde señal RAL 6032	termoplástico de alto rendimiento	0	M4	10	13,2	13,8	24,5	4	15,5	30	33,5	30	36,9	7,6	16	25
06611-50-00487X25	azul tráfico RAL 5017	termoplástico de alto rendimiento	0	M4	10	13,2	13,8	24,5	4	15,5	30	33,5	30	36,9	7,6	16	25
06611-50-00488X25	gris claro RAL 7035	termoplástico de alto rendimiento	0	M4	10	13,2	13,8	24,5	4	15,5	30	33,5	30	36,9	7,6	16	25
06611-50-0041X30	gris antracita RAL 7021	termoplástico de alto rendimiento	0	M4	10	13,2	13,8	24,5	4	15,5	30	33,5	30	36,9	7,6	16	30
06611-50-0042X30	naranja puro RAL 2004	termoplástico de alto rendimiento	0	M4	10	13,2	13,8	24,5	4	15,5	30	33,5	30	36,9	7,6	16	30
06611-50-00416X30	amarillo colza RAL 1021	termoplástico de alto rendimiento	0	M4	10	13,2	13,8	24,5	4	15,5	30	33,5	30	36,9	7,6	16	30
06611-50-00484X30	rojo tráfico RAL 3020	termoplástico de alto rendimiento	0	M4	10	13,2	13,8	24,5	4	15,5	30	33,5	30	36,9	7,6	16	30
06611-50-00486X30	verde señal RAL 6032	termoplástico de alto rendimiento	0	M4	10	13,2	13,8	24,5	4	15,5	30	33,5	30	36,9	7,6	16	30
06611-50-00487X30	azul tráfico RAL 5017	termoplástico de alto rendimiento	0	M4	10	13,2	13,8	24,5	4	15,5	30	33,5	30	36,9	7,6	16	30
06611-50-00488X30	gris claro RAL 7035	termoplástico de alto rendimiento	0	M4	10	13,2	13,8	24,5	4	15,5	30	33,5	30	36,9	7,6	16	30
06611-50-0051X10	gris antracita RAL 7021	termoplástico de alto rendimiento	0	M5	10	13,2	13,8	24,5	4	15,5	30	33,5	30	36,9	7,6	16	10
06611-50-0052X10	naranja puro RAL 2004	termoplástico de alto rendimiento	0	M5	10	13,2	13,8	24,5	4	15,5	30	33,5	30	36,9	7,6	16	10
06611-50-00516X10	amarillo colza RAL 1021	termoplástico de alto rendimiento	0	M5	10	13,2	13,8	24,5	4	15,5	30	33,5	30	36,9	7,6	16	10
06611-50-00584X10	rojo tráfico RAL 3020	termoplástico de alto rendimiento	0	M5	10	13,2	13,8	24,5	4	15,5	30	33,5	30	36,9	7,6	16	10
06611-50-00586X10	verde señal RAL 6032	termoplástico de alto rendimiento	0	M5	10	13,2	13,8	24,5	4	15,5	30	33,5	30	36,9	7,6	16	10
06611-50-00587X10	azul tráfico RAL 5017	termoplástico de alto rendimiento	0	M5	10	13,2	13,8	24,5	4	15,5	30	33,5	30	36,9	7,6	16	10
06611-50-00588X10	gris claro RAL 7035	termoplástico de alto rendimiento	0	M5	10	13,2	13,8	24,5	4	15,5	30	33,5	30	36,9	7,6	16	10
06611-50-0051X15	gris antracita RAL 7021	termoplástico de alto rendimiento	0	M5	10	13,2	13,8	24,5	4	15,5	30	33,5	30	36,9	7,6	16	15
06611-50-0052X15	naranja puro RAL 2004	termoplástico de alto rendimiento	0	M5	10	13,2	13,8	24,5	4	15,5	30	33,5	30	36,9	7,6	16	15
06611-50-00516X15	amarillo colza RAL 1021	termoplástico de alto rendimiento	0	M5	10	13,2	13,8	24,5	4	15,5	30	33,5	30	36,9	7,6	16	15
06611-50-00584X15	rojo tráfico RAL 3020	termoplástico de alto rendimiento	0	M5	10	13,2	13,8	24,5	4	15,5	30	33,5	30	36,9	7,6	16	15
06611-50-00586X15	verde señal RAL 6032	termoplástico de alto rendimiento	0	M5	10	13,2	13,8	24,5	4	15,5	30	33,5	30	36,9	7,6	16	15
06611-50-00587X15	azul tráfico RAL 5017	termoplástico de alto rendimiento	0	M5	10	13,2	13,8	24,5	4	15,5	30	33,5	30	36,9	7,6	16	15
06611-50-00588X15	gris claro RAL 7035	termoplástico de alto rendimiento	0	M5	10	13,2	13,8	24,5	4	15,5	30	33,5	30	36,9	7,6	16	15
06611-50-0051X20	gris antracita RAL 7021	termoplástico de alto rendimiento	0	M5	10	13,2	13,8	24,5	4	15,5	30	33,5	30	36,9	7,6	16	20
06611-50-0052X20	naranja puro RAL 2004	termoplástico de alto rendimiento	0	M5	10	13,2	13,8	24,5	4	15,5	30	33,5	30	36,9	7,6	16	20
06611-50-00516X20	amarillo colza RAL 1021	termoplástico de alto rendimiento	0	M5	10	13,2	13,8	24,5	4	15,5	30	33,5	30	36,9	7,6	16	20
06611-50-00584X20	rojo tráfico RAL 3020	termoplástico de alto rendimiento	0	M5	10	13,2	13,8	24,5	4	15,5	30	33,5	30	36,9	7,6	16	20
06611-50-00586X20	verde señal RAL 6032	termoplástico de alto rendimiento	0	M5	10	13,2	13,8	24,5	4	15,5	30	33,5	30	36,9	7,6	16	20
06611-50-00587X20	azul tráfico RAL 5017	termoplástico de alto rendimiento	0	M5	10	13,2	13,8	24,5	4	15,5	30	33,5	30	36,9	7,6	16	20
06611-50-00588X20	gris claro RAL 7035	termoplástico de alto rendimiento	0	M5	10	13,2	13,8	24,5	4	15,5	30	33,5	30	36,9	7,6	16	20
06611-50-0051X25	gris antracita RAL 7021	termoplástico de alto rendimiento	0	M5	10	13,2	13,8	24,5	4	15,5	30	33,5	30	36,9	7,6	16	25
06611-50-0052X25	naranja puro RAL 2004	termoplástico de alto rendimiento	0	M5	10	13,2	13,8	24,5	4	15,5	30	33,5	30	36,9	7,6	16	25
06611-50-00516X25	amarillo colza RAL 1021	termoplástico de alto rendimiento	0	M5	10	13,2	13,8	24,5	4	15,5	30	33,5	30	36,9	7,6	16	25
06611-50-00584X25	rojo tráfico RAL 3020	termoplástico de alto rendimiento	0	M5	10	13,2	13,8	24,5	4	15,5	30	33,5	30	36,9	7,6	16	25
06611-50-00586X25	verde señal RAL 6032	termoplástico de alto rendimiento	0	M5	10	13,2	13,8	24,5	4	15,5	30	33,5	30	36,9	7,6	16	25
06611-50-00587X25	azul tráfico RAL 5017	termoplástico de alto rendimiento	0	M5	10	13,2	13,8	24,5	4	15,5	30	33,5	30	36,9	7,6	16	25
06611-50-00588X25	gris claro RAL 7035	termoplástico de alto rendimiento	0	M5	10	13,2	13,8	24,5	4	15,5	30	33,5	30	36,9	7,6	16	25
06611-50-0051X30	gris antracita RAL 7021	termoplástico de alto rendimiento	0	M5	10	13,2	13,8	24,5	4	15,5	30	33,5	30	36,9	7,6	16	30
06611-50-0052X30	naranja puro RAL 2004	termoplástico de alto rendimiento	0	M5	10	13,2	13,8	24,5	4	15,5	30	33,5	30	36,9	7,6	16	30
06611-50-00516X30	amarillo colza RAL 1021	termoplástico de alto rendimiento	0	M5	10	13,2	13,8	24,5	4	15,5	30	33,5	30	36,9	7,6	16	30
06611-50-00584X30	rojo tráfico RAL 3020	termoplástico de alto rendimiento	0	M5	10	13,2	13,8	24,5	4	15,5	30	33,5	30	36,9	7,6	16	30
06611-50-00586X30	verde señal RAL 6032	termoplástico de alto rendimiento	0	M5	10	13,2	13,8	24,5	4	15,5	30	33,5	30	36,9	7,6	16	30
06611-50-00587X30	azul tráfico RAL 5017	termoplástico de alto rendimiento	0	M5	10	13,2	13,8	24,5	4	15,5	30	33,5	30	36,9	7,6	16	30

Referencia	Color del cuerpo de base	Material del cuerpo de base	Tamaño	X	D	D1	D2	H	H1	H2	H3	H4	A	A1	B	Número de dientes	L
06611-50-00588X30	gris claro RAL 7035	termoplástico de alto rendimiento	0	M5	10	13,2	13,8	24,5	4	15,5	30	33,5	30	36,9	7,6	16	30
06611-50-0051X35	gris antracita RAL 7021	termoplástico de alto rendimiento	0	M5	10	13,2	13,8	24,5	4	15,5	30	33,5	30	36,9	7,6	16	35
06611-50-0052X35	naranja puro RAL 2004	termoplástico de alto rendimiento	0	M5	10	13,2	13,8	24,5	4	15,5	30	33,5	30	36,9	7,6	16	35
06611-50-00516X35	amarillo colza RAL 1021	termoplástico de alto rendimiento	0	M5	10	13,2	13,8	24,5	4	15,5	30	33,5	30	36,9	7,6	16	35
06611-50-00584X35	rojo tráfico RAL 3020	termoplástico de alto rendimiento	0	M5	10	13,2	13,8	24,5	4	15,5	30	33,5	30	36,9	7,6	16	35
06611-50-00586X35	verde señal RAL 6032	termoplástico de alto rendimiento	0	M5	10	13,2	13,8	24,5	4	15,5	30	33,5	30	36,9	7,6	16	35
06611-50-00587X35	azul tráfico RAL 5017	termoplástico de alto rendimiento	0	M5	10	13,2	13,8	24,5	4	15,5	30	33,5	30	36,9	7,6	16	35
06611-50-00588X35	gris claro RAL 7035	termoplástico de alto rendimiento	0	M5	10	13,2	13,8	24,5	4	15,5	30	33,5	30	36,9	7,6	16	35
06611-50-0051X40	gris antracita RAL 7021	termoplástico de alto rendimiento	0	M5	10	13,2	13,8	24,5	4	15,5	30	33,5	30	36,9	7,6	16	40
06611-50-0052X40	naranja puro RAL 2004	termoplástico de alto rendimiento	0	M5	10	13,2	13,8	24,5	4	15,5	30	33,5	30	36,9	7,6	16	40
06611-50-00516X40	amarillo colza RAL 1021	termoplástico de alto rendimiento	0	M5	10	13,2	13,8	24,5	4	15,5	30	33,5	30	36,9	7,6	16	40
06611-50-00584X40	rojo tráfico RAL 3020	termoplástico de alto rendimiento	0	M5	10	13,2	13,8	24,5	4	15,5	30	33,5	30	36,9	7,6	16	40
06611-50-00586X40	verde señal RAL 6032	termoplástico de alto rendimiento	0	M5	10	13,2	13,8	24,5	4	15,5	30	33,5	30	36,9	7,6	16	40
06611-50-00587X40	azul tráfico RAL 5017	termoplástico de alto rendimiento	0	M5	10	13,2	13,8	24,5	4	15,5	30	33,5	30	36,9	7,6	16	40
06611-50-00588X40	gris claro RAL 7035	termoplástico de alto rendimiento	0	M5	10	13,2	13,8	24,5	4	15,5	30	33,5	30	36,9	7,6	16	40
06611-50-0051X45	gris antracita RAL 7021	termoplástico de alto rendimiento	0	M5	10	13,2	13,8	24,5	4	15,5	30	33,5	30	36,9	7,6	16	45
06611-50-0052X45	naranja puro RAL 2004	termoplástico de alto rendimiento	0	M5	10	13,2	13,8	24,5	4	15,5	30	33,5	30	36,9	7,6	16	45
06611-50-00516X45	amarillo colza RAL 1021	termoplástico de alto rendimiento	0	M5	10	13,2	13,8	24,5	4	15,5	30	33,5	30	36,9	7,6	16	45
06611-50-00584X45	rojo tráfico RAL 3020	termoplástico de alto rendimiento	0	M5	10	13,2	13,8	24,5	4	15,5	30	33,5	30	36,9	7,6	16	45
06611-50-00586X45	verde señal RAL 6032	termoplástico de alto rendimiento	0	M5	10	13,2	13,8	24,5	4	15,5	30	33,5	30	36,9	7,6	16	45
06611-50-00587X45	azul tráfico RAL 5017	termoplástico de alto rendimiento	0	M5	10	13,2	13,8	24,5	4	15,5	30	33,5	30	36,9	7,6	16	45
06611-50-00588X45	gris claro RAL 7035	termoplástico de alto rendimiento	0	M5	10	13,2	13,8	24,5	4	15,5	30	33,5	30	36,9	7,6	16	45
06611-50-0051X50	gris antracita RAL 7021	termoplástico de alto rendimiento	0	M5	10	13,2	13,8	24,5	4	15,5	30	33,5	30	36,9	7,6	16	50
06611-50-0052X50	naranja puro RAL 2004	termoplástico de alto rendimiento	0	M5	10	13,2	13,8	24,5	4	15,5	30	33,5	30	36,9	7,6	16	50
06611-50-00516X50	amarillo colza RAL 1021	termoplástico de alto rendimiento	0	M5	10	13,2	13,8	24,5	4	15,5	30	33,5	30	36,9	7,6	16	50
06611-50-00584X50	rojo tráfico RAL 3020	termoplástico de alto rendimiento	0	M5	10	13,2	13,8	24,5	4	15,5	30	33,5	30	36,9	7,6	16	50
06611-50-00586X50	verde señal RAL 6032	termoplástico de alto rendimiento	0	M5	10	13,2	13,8	24,5	4	15,5	30	33,5	30	36,9	7,6	16	50
06611-50-00587X50	azul tráfico RAL 5017	termoplástico de alto rendimiento	0	M5	10	13,2	13,8	24,5	4	15,5	30	33,5	30	36,9	7,6	16	50
06611-50-00588X50	gris claro RAL 7035	termoplástico de alto rendimiento	0	M5	10	13,2	13,8	24,5	4	15,5	30	33,5	30	36,9	7,6	16	50
06611-50-1051X10	gris antracita RAL 7021	termoplástico de alto rendimiento	1	M5	10	13,2	13,8	24,5	4	14,2	30,8	35	39,9	46,8	7,9	16	10
06611-50-1052X10	naranja puro RAL 2004	termoplástico de alto rendimiento	1	M5	10	13,2	13,8	24,5	4	14,2	30,8	35	39,9	46,8	7,9	16	10
06611-50-10516X10	amarillo colza RAL 1021	termoplástico de alto rendimiento	1	M5	10	13,2	13,8	24,5	4	14,2	30,8	35	39,9	46,8	7,9	16	10
06611-50-10584X10	rojo tráfico RAL 3020	termoplástico de alto rendimiento	1	M5	10	13,2	13,8	24,5	4	14,2	30,8	35	39,9	46,8	7,9	16	10
06611-50-10586X10	verde señal RAL 6032	termoplástico de alto rendimiento	1	M5	10	13,2	13,8	24,5	4	14,2	30,8	35	39,9	46,8	7,9	16	10
06611-50-10587X10	azul tráfico RAL 5017	termoplástico de alto rendimiento	1	M5	10	13,2	13,8	24,5	4	14,2	30,8	35	39,9	46,8	7,9	16	10
06611-50-10588X10	gris claro RAL 7035	termoplástico de alto rendimiento	1	M5	10	13,2	13,8	24,5	4	14,2	30,8	35	39,9	46,8	7,9	16	10
06611-50-1051X15	gris antracita RAL 7021	termoplástico de alto rendimiento	1	M5	10	13,2	13,8	24,5	4	14,2	30,8	35	39,9	46,8	7,9	16	15
06611-50-1052X15	naranja puro RAL 2004	termoplástico de alto rendimiento	1	M5	10	13,2	13,8	24,5	4	14,2	30,8	35	39,9	46,8	7,9	16	15
06611-50-10516X15	amarillo colza RAL 1021	termoplástico de alto rendimiento	1	M5	10	13,2	13,8	24,5	4	14,2	30,8	35	39,9	46,8	7,9	16	15
06611-50-10584X15	rojo tráfico RAL 3020	termoplástico de alto rendimiento	1	M5	10	13,2	13,8	24,5	4	14,2	30,8	35	39,9	46,8	7,9	16	15
06611-50-10586X15	verde señal RAL 6032	termoplástico de alto rendimiento	1	M5	10	13,2	13,8	24,5	4	14,2	30,8	35	39,9	46,8	7,9	16	15
06611-50-10587X15	azul tráfico RAL 5017	termoplástico de alto rendimiento	1	M5	10	13,2	13,8	24,5	4	14,2	30,8	35	39,9	46,8	7,9	16	15
06611-50-10588X15	gris claro RAL 7035	termoplástico de alto rendimiento	1	M5	10	13,2	13,8	24,5	4	14,2	30,8	35	39,9	46,8	7,9	16	15
06611-50-1051X20	gris antracita RAL 7021	termoplástico de alto rendimiento	1	M5	10	13,2	13,8	24,5	4	14,2	30,8	35	39,9	46,8	7,9	16	20
06611-50-1052X20	naranja puro RAL 2004	termoplástico de alto rendimiento	1	M5	10	13,2	13,8	24,5	4	14,2	30,8	35	39,9	46,8	7,9	16	20
06611-50-10516X20	amarillo colza RAL 1021	termoplástico de alto rendimiento	1	M5	10	13,2	13,8	24,5	4	14,2	30,8	35	39,9	46,8	7,9	16	20
06611-50-10584X20	rojo tráfico RAL 3020	termoplástico de alto rendimiento	1	M5	10	13,2	13,8	24,5	4	14,2	30,8	35	39,9	46,8	7,9	16	20
06611-50-10586X20	verde señal RAL 6032	termoplástico de alto rendimiento	1	M5	10	13,2	13,8	24,5	4	14,2	30,8	35	39,9	46,8	7,9	16	20
06611-50-10587X20	azul tráfico RAL 5017	termoplástico de alto rendimiento	1	M5	10	13,2	13,8	24,5	4	14,2	30,8	35	39,9	46,8	7,9	16	20
06611-50-10588X20	gris claro RAL 7035	termoplástico de alto rendimiento	1	M5	10	13,2	13,8	24,5	4	14,2	30,8	35	39,9	46,8	7,9	16	20
06611-50-1051X25	gris antracita RAL 7021	termoplástico de alto rendimiento	1	M5	10	13,2	13,8	24,5	4	14,2	30,8	35	39,9	46,8	7,9	16	25
06611-50-1052X25	naranja puro RAL 2004	termoplástico de alto rendimiento	1	M5	10	13,2	13,8	24,5	4	14,2	30,8	35	39,9	46,8	7,9	16	25
06611-50-10516X25	amarillo colza RAL 1021	termoplástico de alto rendimiento	1	M5	10	13,2	13,8	24,5	4	14,2	30,8	35	39,9	46,8	7,9	16	25
06611-50-10584X25	rojo tráfico RAL 3020	termoplástico de alto rendimiento	1	M5	10	13,2	13,8	24,5	4	14,2	30,8	35	39,9	46,8	7,9	16	25
06611-50-10586X25	verde señal RAL 6032	termoplástico de alto rendimiento	1	M5	10	13,2	13,8	24,5	4	14,2	30,8	35	39,9	46,8	7,9	16	25
06611-50-10587X25	azul tráfico RAL 5017	termoplástico de alto rendimiento	1	M5	10	13,2	13,8	24,5	4	14,2	30,8	35	39,9	46,8	7,9	16	25
06611-50-10588X25	gris claro RAL 7035	termoplástico de alto rendimiento	1	M5	10	13,2	13,8	24,5	4	14,2	30,8	35	39,9	46,8	7,9	16	25
06611-50-1051X30	gris antracita RAL 7021	termoplástico de alto rendimiento	1	M5	10	13,2	13,8	24,5	4	14,2	30,8	35	39,9	46,8	7,9	16	30
06611-50-1052X30	naranja puro RAL 2004	termoplástico de alto rendimiento	1	M5	10	13,2	13,8	24,5	4	14,2	30,8	35	39,9	46,8	7,9	16	30
06611-50-10516X30	amarillo colza RAL 1021	termoplástico de alto rendimiento	1	M5	10	13,2	13,8	24,5	4	14,2	30,8	35	39,9	46,8	7,9	16	30
06611-50-10584X30	rojo tráfico RAL 3020	termoplástico de alto rendimiento	1	M5	10	13,2	13,8	24,5	4	14,2	30,8	35	39,9	46,8	7,9	16	30
06611-50-10586X30	verde señal RAL 6032	termoplástico de alto rendimiento	1	M5	10	13,2	13,8	24,5	4	14,2	30,8	35	39,9	46,8	7,9	16	30
06611-50-10587X30	azul tráfico RAL 5017	termoplástico de alto rendimiento	1	M5	10	13,2	13,8	24,5	4	14,2	30,8	35	39,9	46,8	7,9	16	30
06611-50-10588X30	gris claro RAL 7035	termoplástico de alto rendimiento	1	M5	10	13,2	13,8	24,5	4	14,2	30,8	35	39,9	46,8	7,9	16	30

Referencia	Color del cuerpo de base	Material del cuerpo de base	Tamaño	X	D	D1	D2	H	H1	H2	H3	H4	A	A1	B	Número de dientes	L
06611-50-1051X35	gris antracita RAL 7021	termoplástico de alto rendimiento	1	M5	10	13,2	13,8	24,5	4	14,2	30,8	35	39,9	46,8	7,9	16	35
06611-50-1052X35	naranja puro RAL 2004	termoplástico de alto rendimiento	1	M5	10	13,2	13,8	24,5	4	14,2	30,8	35	39,9	46,8	7,9	16	35
06611-50-10516X35	amarillo colza RAL 1021	termoplástico de alto rendimiento	1	M5	10	13,2	13,8	24,5	4	14,2	30,8	35	39,9	46,8	7,9	16	35
06611-50-10584X35	rojo tráfico RAL 3020	termoplástico de alto rendimiento	1	M5	10	13,2	13,8	24,5	4	14,2	30,8	35	39,9	46,8	7,9	16	35
06611-50-10586X35	verde señal RAL 6032	termoplástico de alto rendimiento	1	M5	10	13,2	13,8	24,5	4	14,2	30,8	35	39,9	46,8	7,9	16	35
06611-50-10587X35	azul tráfico RAL 5017	termoplástico de alto rendimiento	1	M5	10	13,2	13,8	24,5	4	14,2	30,8	35	39,9	46,8	7,9	16	35
06611-50-10588X35	gris claro RAL 7035	termoplástico de alto rendimiento	1	M5	10	13,2	13,8	24,5	4	14,2	30,8	35	39,9	46,8	7,9	16	35
06611-50-1051X40	gris antracita RAL 7021	termoplástico de alto rendimiento	1	M5	10	13,2	13,8	24,5	4	14,2	30,8	35	39,9	46,8	7,9	16	40
06611-50-1052X40	naranja puro RAL 2004	termoplástico de alto rendimiento	1	M5	10	13,2	13,8	24,5	4	14,2	30,8	35	39,9	46,8	7,9	16	40
06611-50-10516X40	amarillo colza RAL 1021	termoplástico de alto rendimiento	1	M5	10	13,2	13,8	24,5	4	14,2	30,8	35	39,9	46,8	7,9	16	40
06611-50-10584X40	rojo tráfico RAL 3020	termoplástico de alto rendimiento	1	M5	10	13,2	13,8	24,5	4	14,2	30,8	35	39,9	46,8	7,9	16	40
06611-50-10586X40	verde señal RAL 6032	termoplástico de alto rendimiento	1	M5	10	13,2	13,8	24,5	4	14,2	30,8	35	39,9	46,8	7,9	16	40
06611-50-10587X40	azul tráfico RAL 5017	termoplástico de alto rendimiento	1	M5	10	13,2	13,8	24,5	4	14,2	30,8	35	39,9	46,8	7,9	16	40
06611-50-10588X40	gris claro RAL 7035	termoplástico de alto rendimiento	1	M5	10	13,2	13,8	24,5	4	14,2	30,8	35	39,9	46,8	7,9	16	40
06611-50-1051X45	gris antracita RAL 7021	termoplástico de alto rendimiento	1	M5	10	13,2	13,8	24,5	4	14,2	30,8	35	39,9	46,8	7,9	16	45
06611-50-1052X45	naranja puro RAL 2004	termoplástico de alto rendimiento	1	M5	10	13,2	13,8	24,5	4	14,2	30,8	35	39,9	46,8	7,9	16	45
06611-50-10516X45	amarillo colza RAL 1021	termoplástico de alto rendimiento	1	M5	10	13,2	13,8	24,5	4	14,2	30,8	35	39,9	46,8	7,9	16	45
06611-50-10584X45	rojo tráfico RAL 3020	termoplástico de alto rendimiento	1	M5	10	13,2	13,8	24,5	4	14,2	30,8	35	39,9	46,8	7,9	16	45
06611-50-10586X45	verde señal RAL 6032	termoplástico de alto rendimiento	1	M5	10	13,2	13,8	24,5	4	14,2	30,8	35	39,9	46,8	7,9	16	45
06611-50-10587X45	azul tráfico RAL 5017	termoplástico de alto rendimiento	1	M5	10	13,2	13,8	24,5	4	14,2	30,8	35	39,9	46,8	7,9	16	45
06611-50-10588X45	gris claro RAL 7035	termoplástico de alto rendimiento	1	M5	10	13,2	13,8	24,5	4	14,2	30,8	35	39,9	46,8	7,9	16	45
06611-50-1051X50	gris antracita RAL 7021	termoplástico de alto rendimiento	1	M5	10	13,2	13,8	24,5	4	14,2	30,8	35	39,9	46,8	7,9	16	50
06611-50-1052X50	naranja puro RAL 2004	termoplástico de alto rendimiento	1	M5	10	13,2	13,8	24,5	4	14,2	30,8	35	39,9	46,8	7,9	16	50
06611-50-10516X50	amarillo colza RAL 1021	termoplástico de alto rendimiento	1	M5	10	13,2	13,8	24,5	4	14,2	30,8	35	39,9	46,8	7,9	16	50
06611-50-10584X50	rojo tráfico RAL 3020	termoplástico de alto rendimiento	1	M5	10	13,2	13,8	24,5	4	14,2	30,8	35	39,9	46,8	7,9	16	50
06611-50-10586X50	verde señal RAL 6032	termoplástico de alto rendimiento	1	M5	10	13,2	13,8	24,5	4	14,2	30,8	35	39,9	46,8	7,9	16	50
06611-50-10587X50	azul tráfico RAL 5017	termoplástico de alto rendimiento	1	M5	10	13,2	13,8	24,5	4	14,2	30,8	35	39,9	46,8	7,9	16	50
06611-50-10588X50	gris claro RAL 7035	termoplástico de alto rendimiento	1	M5	10	13,2	13,8	24,5	4	14,2	30,8	35	39,9	46,8	7,9	16	50
06611-50-1061X10	gris antracita RAL 7021	termoplástico de alto rendimiento	1	M6	10	13,2	13,8	24,5	4	14,2	30,8	35	39,9	46,8	7,9	16	10
06611-50-1062X10	naranja puro RAL 2004	termoplástico de alto rendimiento	1	M6	10	13,2	13,8	24,5	4	14,2	30,8	35	39,9	46,8	7,9	16	10
06611-50-10616X10	amarillo colza RAL 1021	termoplástico de alto rendimiento	1	M6	10	13,2	13,8	24,5	4	14,2	30,8	35	39,9	46,8	7,9	16	10
06611-50-10684X10	rojo tráfico RAL 3020	termoplástico de alto rendimiento	1	M6	10	13,2	13,8	24,5	4	14,2	30,8	35	39,9	46,8	7,9	16	10
06611-50-10686X10	verde señal RAL 6032	termoplástico de alto rendimiento	1	M6	10	13,2	13,8	24,5	4	14,2	30,8	35	39,9	46,8	7,9	16	10
06611-50-10687X10	azul tráfico RAL 5017	termoplástico de alto rendimiento	1	M6	10	13,2	13,8	24,5	4	14,2	30,8	35	39,9	46,8	7,9	16	10
06611-50-10688X10	gris claro RAL 7035	termoplástico de alto rendimiento	1	M6	10	13,2	13,8	24,5	4	14,2	30,8	35	39,9	46,8	7,9	16	10
06611-50-1061X15	gris antracita RAL 7021	termoplástico de alto rendimiento	1	M6	10	13,2	13,8	24,5	4	14,2	30,8	35	39,9	46,8	7,9	16	15
06611-50-1062X15	naranja puro RAL 2004	termoplástico de alto rendimiento	1	M6	10	13,2	13,8	24,5	4	14,2	30,8	35	39,9	46,8	7,9	16	15
06611-50-10616X15	amarillo colza RAL 1021	termoplástico de alto rendimiento	1	M6	10	13,2	13,8	24,5	4	14,2	30,8	35	39,9	46,8	7,9	16	15
06611-50-10684X15	rojo tráfico RAL 3020	termoplástico de alto rendimiento	1	M6	10	13,2	13,8	24,5	4	14,2	30,8	35	39,9	46,8	7,9	16	15
06611-50-10686X15	verde señal RAL 6032	termoplástico de alto rendimiento	1	M6	10	13,2	13,8	24,5	4	14,2	30,8	35	39,9	46,8	7,9	16	15
06611-50-10687X15	azul tráfico RAL 5017	termoplástico de alto rendimiento	1	M6	10	13,2	13,8	24,5	4	14,2	30,8	35	39,9	46,8	7,9	16	15
06611-50-10688X15	gris claro RAL 7035	termoplástico de alto rendimiento	1	M6	10	13,2	13,8	24,5	4	14,2	30,8	35	39,9	46,8	7,9	16	15
06611-50-1061X20	gris antracita RAL 7021	termoplástico de alto rendimiento	1	M6	10	13,2	13,8	24,5	4	14,2	30,8	35	39,9	46,8	7,9	16	20
06611-50-1062X20	naranja puro RAL 2004	termoplástico de alto rendimiento	1	M6	10	13,2	13,8	24,5	4	14,2	30,8	35	39,9	46,8	7,9	16	20
06611-50-10616X20	amarillo colza RAL 1021	termoplástico de alto rendimiento	1	M6	10	13,2	13,8	24,5	4	14,2	30,8	35	39,9	46,8	7,9	16	20
06611-50-10684X20	rojo tráfico RAL 3020	termoplástico de alto rendimiento	1	M6	10	13,2	13,8	24,5	4	14,2	30,8	35	39,9	46,8	7,9	16	20
06611-50-10686X20	verde señal RAL 6032	termoplástico de alto rendimiento	1	M6	10	13,2	13,8	24,5	4	14,2	30,8	35	39,9	46,8	7,9	16	20
06611-50-10687X20	azul tráfico RAL 5017	termoplástico de alto rendimiento	1	M6	10	13,2	13,8	24,5	4	14,2	30,8	35	39,9	46,8	7,9	16	20
06611-50-10688X20	gris claro RAL 7035	termoplástico de alto rendimiento	1	M6	10	13,2	13,8	24,5	4	14,2	30,8	35	39,9	46,8	7,9	16	20
06611-50-1061X25	gris antracita RAL 7021	termoplástico de alto rendimiento	1	M6	10	13,2	13,8	24,5	4	14,2	30,8	35	39,9	46,8	7,9	16	25
06611-50-1062X25	naranja puro RAL 2004	termoplástico de alto rendimiento	1	M6	10	13,2	13,8	24,5	4	14,2	30,8	35	39,9	46,8	7,9	16	25
06611-50-10616X25	amarillo colza RAL 1021	termoplástico de alto rendimiento	1	M6	10	13,2	13,8	24,5	4	14,2	30,8	35	39,9	46,8	7,9	16	25
06611-50-10684X25	rojo tráfico RAL 3020	termoplástico de alto rendimiento	1	M6	10	13,2	13,8	24,5	4	14,2	30,8	35	39,9	46,8	7,9	16	25
06611-50-10686X25	verde señal RAL 6032	termoplástico de alto rendimiento	1	M6	10	13,2	13,8	24,5	4	14,2	30,8	35	39,9	46,8	7,9	16	25
06611-50-10687X25	azul tráfico RAL 5017	termoplástico de alto rendimiento	1	M6	10	13,2	13,8	24,5	4	14,2	30,8	35	39,9	46,8	7,9	16	25
06611-50-10688X25	gris claro RAL 7035	termoplástico de alto rendimiento	1	M6	10	13,2	13,8	24,5	4	14,2	30,8	35	39,9	46,8	7,9	16	25
06611-50-1061X30	gris antracita RAL 7021	termoplástico de alto rendimiento	1	M6	10	13,2	13,8	24,5	4	14,2	30,8	35	39,9	46,8	7,9	16	30
06611-50-1062X30	naranja puro RAL 2004	termoplástico de alto rendimiento	1	M6	10	13,2	13,8	24,5	4	14,2	30,8	35	39,9	46,8	7,9	16	30
06611-50-10616X30	amarillo colza RAL 1021	termoplástico de alto rendimiento	1	M6	10	13,2	13,8	24,5	4	14,2	30,8	35	39,9	46,8	7,9	16	30
06611-50-10684X30	rojo tráfico RAL 3020	termoplástico de alto rendimiento	1	M6	10	13,2	13,8	24,5	4	14,2	30,8	35	39,9	46,8	7,9	16	30
06611-50-10686X30	verde señal RAL 6032	termoplástico de alto rendimiento	1	M6	10	13,2	13,8	24,5	4	14,2	30,8	35	39,9	46,8	7,9	16	30
06611-50-10687X30	azul tráfico RAL 5017	termoplástico de alto rendimiento	1	M6	10	13,2	13,8	24,5	4	14,2	30,8	35	39,9	46,8	7,9	16	30
06611-50-10688X30	gris claro RAL 7035	termoplástico de alto rendimiento	1	M6	10	13,2	13,8	24,5	4	14,2	30,8	35	39,9	46,8	7,9	16	30
06611-50-1061X40	gris antracita RAL 7021	termoplástico de alto rendimiento	1	M6	10	13,2	13,8	24,5	4	14,2	30,8	35	39,9	46,8	7,9	16	40

Referencia	Color del cuerpo de base	Material del cuerpo de base	Tamaño	X	D	D1	D2	H	H1	H2	H3	H4	A	A1	B	Número de dientes	L
06611-50-1062X40	naranja puro RAL 2004	termoplástico de alto rendimiento	1	M6	10	13,2	13,8	24,5	4	14,2	30,8	35	39,9	46,8	7,9	16	40
06611-50-10616X40	amarillo colza RAL 1021	termoplástico de alto rendimiento	1	M6	10	13,2	13,8	24,5	4	14,2	30,8	35	39,9	46,8	7,9	16	40
06611-50-10684X40	rojo tráfico RAL 3020	termoplástico de alto rendimiento	1	M6	10	13,2	13,8	24,5	4	14,2	30,8	35	39,9	46,8	7,9	16	40
06611-50-10686X40	verde señal RAL 6032	termoplástico de alto rendimiento	1	M6	10	13,2	13,8	24,5	4	14,2	30,8	35	39,9	46,8	7,9	16	40
06611-50-10687X40	azul tráfico RAL 5017	termoplástico de alto rendimiento	1	M6	10	13,2	13,8	24,5	4	14,2	30,8	35	39,9	46,8	7,9	16	40
06611-50-10688X40	gris claro RAL 7035	termoplástico de alto rendimiento	1	M6	10	13,2	13,8	24,5	4	14,2	30,8	35	39,9	46,8	7,9	16	40
06611-50-1061X50	gris antracita RAL 7021	termoplástico de alto rendimiento	1	M6	10	13,2	13,8	24,5	4	14,2	30,8	35	39,9	46,8	7,9	16	50
06611-50-1062X50	naranja puro RAL 2004	termoplástico de alto rendimiento	1	M6	10	13,2	13,8	24,5	4	14,2	30,8	35	39,9	46,8	7,9	16	50
06611-50-10616X50	amarillo colza RAL 1021	termoplástico de alto rendimiento	1	M6	10	13,2	13,8	24,5	4	14,2	30,8	35	39,9	46,8	7,9	16	50
06611-50-10684X50	rojo tráfico RAL 3020	termoplástico de alto rendimiento	1	M6	10	13,2	13,8	24,5	4	14,2	30,8	35	39,9	46,8	7,9	16	50
06611-50-10686X50	verde señal RAL 6032	termoplástico de alto rendimiento	1	M6	10	13,2	13,8	24,5	4	14,2	30,8	35	39,9	46,8	7,9	16	50
06611-50-10687X50	azul tráfico RAL 5017	termoplástico de alto rendimiento	1	M6	10	13,2	13,8	24,5	4	14,2	30,8	35	39,9	46,8	7,9	16	50
06611-50-10688X50	gris claro RAL 7035	termoplástico de alto rendimiento	1	M6	10	13,2	13,8	24,5	4	14,2	30,8	35	39,9	46,8	7,9	16	50
06611-50-2061X15	gris antracita RAL 7021	termoplástico de alto rendimiento	2	M6	13,5	18,5	19,1	28,5	6,5	18,6	42,6	47,1	65,2	74,8	10,5	20	15
06611-50-2062X15	naranja puro RAL 2004	termoplástico de alto rendimiento	2	M6	13,5	18,5	19,1	28,5	6,5	18,6	42,6	47,1	65,2	74,8	10,5	20	15
06611-50-20616X15	amarillo colza RAL 1021	termoplástico de alto rendimiento	2	M6	13,5	18,5	19,1	28,5	6,5	18,6	42,6	47,1	65,2	74,8	10,5	20	15
06611-50-20684X15	rojo tráfico RAL 3020	termoplástico de alto rendimiento	2	M6	13,5	18,5	19,1	28,5	6,5	18,6	42,6	47,1	65,2	74,8	10,5	20	15
06611-50-20686X15	verde señal RAL 6032	termoplástico de alto rendimiento	2	M6	13,5	18,5	19,1	28,5	6,5	18,6	42,6	47,1	65,2	74,8	10,5	20	15
06611-50-20687X15	azul tráfico RAL 5017	termoplástico de alto rendimiento	2	M6	13,5	18,5	19,1	28,5	6,5	18,6	42,6	47,1	65,2	74,8	10,5	20	15
06611-50-20688X15	gris claro RAL 7035	termoplástico de alto rendimiento	2	M6	13,5	18,5	19,1	28,5	6,5	18,6	42,6	47,1	65,2	74,8	10,5	20	15
06611-50-2061X20	gris antracita RAL 7021	termoplástico de alto rendimiento	2	M6	13,5	18,5	19,1	28,5	6,5	18,6	42,6	47,1	65,2	74,8	10,5	20	20
06611-50-2062X20	naranja puro RAL 2004	termoplástico de alto rendimiento	2	M6	13,5	18,5	19,1	28,5	6,5	18,6	42,6	47,1	65,2	74,8	10,5	20	20
06611-50-20616X20	amarillo colza RAL 1021	termoplástico de alto rendimiento	2	M6	13,5	18,5	19,1	28,5	6,5	18,6	42,6	47,1	65,2	74,8	10,5	20	20
06611-50-20684X20	rojo tráfico RAL 3020	termoplástico de alto rendimiento	2	M6	13,5	18,5	19,1	28,5	6,5	18,6	42,6	47,1	65,2	74,8	10,5	20	20
06611-50-20686X20	verde señal RAL 6032	termoplástico de alto rendimiento	2	M6	13,5	18,5	19,1	28,5	6,5	18,6	42,6	47,1	65,2	74,8	10,5	20	20
06611-50-20687X20	azul tráfico RAL 5017	termoplástico de alto rendimiento	2	M6	13,5	18,5	19,1	28,5	6,5	18,6	42,6	47,1	65,2	74,8	10,5	20	20
06611-50-20688X20	gris claro RAL 7035	termoplástico de alto rendimiento	2	M6	13,5	18,5	19,1	28,5	6,5	18,6	42,6	47,1	65,2	74,8	10,5	20	20
06611-50-2061X25	gris antracita RAL 7021	termoplástico de alto rendimiento	2	M6	13,5	18,5	19,1	28,5	6,5	18,6	42,6	47,1	65,2	74,8	10,5	20	25
06611-50-2062X25	naranja puro RAL 2004	termoplástico de alto rendimiento	2	M6	13,5	18,5	19,1	28,5	6,5	18,6	42,6	47,1	65,2	74,8	10,5	20	25
06611-50-20616X25	amarillo colza RAL 1021	termoplástico de alto rendimiento	2	M6	13,5	18,5	19,1	28,5	6,5	18,6	42,6	47,1	65,2	74,8	10,5	20	25
06611-50-20684X25	rojo tráfico RAL 3020	termoplástico de alto rendimiento	2	M6	13,5	18,5	19,1	28,5	6,5	18,6	42,6	47,1	65,2	74,8	10,5	20	25
06611-50-20686X25	verde señal RAL 6032	termoplástico de alto rendimiento	2	M6	13,5	18,5	19,1	28,5	6,5	18,6	42,6	47,1	65,2	74,8	10,5	20	25
06611-50-20687X25	azul tráfico RAL 5017	termoplástico de alto rendimiento	2	M6	13,5	18,5	19,1	28,5	6,5	18,6	42,6	47,1	65,2	74,8	10,5	20	25
06611-50-20688X25	gris claro RAL 7035	termoplástico de alto rendimiento	2	M6	13,5	18,5	19,1	28,5	6,5	18,6	42,6	47,1	65,2	74,8	10,5	20	25
06611-50-2061X30	gris antracita RAL 7021	termoplástico de alto rendimiento	2	M6	13,5	18,5	19,1	28,5	6,5	18,6	42,6	47,1	65,2	74,8	10,5	20	30
06611-50-2062X30	naranja puro RAL 2004	termoplástico de alto rendimiento	2	M6	13,5	18,5	19,1	28,5	6,5	18,6	42,6	47,1	65,2	74,8	10,5	20	30
06611-50-20616X30	amarillo colza RAL 1021	termoplástico de alto rendimiento	2	M6	13,5	18,5	19,1	28,5	6,5	18,6	42,6	47,1	65,2	74,8	10,5	20	30
06611-50-20684X30	rojo tráfico RAL 3020	termoplástico de alto rendimiento	2	M6	13,5	18,5	19,1	28,5	6,5	18,6	42,6	47,1	65,2	74,8	10,5	20	30
06611-50-20686X30	verde señal RAL 6032	termoplástico de alto rendimiento	2	M6	13,5	18,5	19,1	28,5	6,5	18,6	42,6	47,1	65,2	74,8	10,5	20	30
06611-50-20687X30	azul tráfico RAL 5017	termoplástico de alto rendimiento	2	M6	13,5	18,5	19,1	28,5	6,5	18,6	42,6	47,1	65,2	74,8	10,5	20	30
06611-50-20688X30	gris claro RAL 7035	termoplástico de alto rendimiento	2	M6	13,5	18,5	19,1	28,5	6,5	18,6	42,6	47,1	65,2	74,8	10,5	20	30
06611-50-2061X40	gris antracita RAL 7021	termoplástico de alto rendimiento	2	M6	13,5	18,5	19,1	28,5	6,5	18,6	42,6	47,1	65,2	74,8	10,5	20	40
06611-50-2062X40	naranja puro RAL 2004	termoplástico de alto rendimiento	2	M6	13,5	18,5	19,1	28,5	6,5	18,6	42,6	47,1	65,2	74,8	10,5	20	40
06611-50-20616X40	amarillo colza RAL 1021	termoplástico de alto rendimiento	2	M6	13,5	18,5	19,1	28,5	6,5	18,6	42,6	47,1	65,2	74,8	10,5	20	40
06611-50-20684X40	rojo tráfico RAL 3020	termoplástico de alto rendimiento	2	M6	13,5	18,5	19,1	28,5	6,5	18,6	42,6	47,1	65,2	74,8	10,5	20	40
06611-50-20686X40	verde señal RAL 6032	termoplástico de alto rendimiento	2	M6	13,5	18,5	19,1	28,5	6,5	18,6	42,6	47,1	65,2	74,8	10,5	20	40
06611-50-20687X40	azul tráfico RAL 5017	termoplástico de alto rendimiento	2	M6	13,5	18,5	19,1	28,5	6,5	18,6	42,6	47,1	65,2	74,8	10,5	20	40
06611-50-20688X40	gris claro RAL 7035	termoplástico de alto rendimiento	2	M6	13,5	18,5	19,1	28,5	6,5	18,6	42,6	47,1	65,2	74,8	10,5	20	40
06611-50-2061X50	gris antracita RAL 7021	termoplástico de alto rendimiento	2	M6	13,5	18,5	19,1	28,5	6,5	18,6	42,6	47,1	65,2	74,8	10,5	20	50
06611-50-2062X50	naranja puro RAL 2004	termoplástico de alto rendimiento	2	M6	13,5	18,5	19,1	28,5	6,5	18,6	42,6	47,1	65,2	74,8	10,5	20	50
06611-50-20616X50	amarillo colza RAL 1021	termoplástico de alto rendimiento	2	M6	13,5	18,5	19,1	28,5	6,5	18,6	42,6	47,1	65,2	74,8	10,5	20	50
06611-50-20684X50	rojo tráfico RAL 3020	termoplástico de alto rendimiento	2	M6	13,5	18,5	19,1	28,5	6,5	18,6	42,6	47,1	65,2	74,8	10,5	20	50
06611-50-20686X50	verde señal RAL 6032	termoplástico de alto rendimiento	2	M6	13,5	18,5	19,1	28,5	6,5	18,6	42,6	47,1	65,2	74,8	10,5	20	50
06611-50-20687X50	azul tráfico RAL 5017	termoplástico de alto rendimiento	2	M6	13,5	18,5	19,1	28,5	6,5	18,6	42,6	47,1	65,2	74,8	10,5	20	50
06611-50-20688X50	gris claro RAL 7035	termoplástico de alto rendimiento	2	M6	13,5	18,5	19,1	28,5	6,5	18,6	42,6	47,1	65,2	74,8	10,5	20	50
06611-50-2061X60	gris antracita RAL 7021	termoplástico de alto rendimiento	2	M6	13,5	18,5	19,1	28,5	6,5	18,6	42,6	47,1	65,2	74,8	10,5	20	60
06611-50-2062X60	naranja puro RAL 2004	termoplástico de alto rendimiento	2	M6	13,5	18,5	19,1	28,5	6,5	18,6	42,6	47,1	65,2	74,8	10,5	20	60
06611-50-20616X60	amarillo colza RAL 1021	termoplástico de alto rendimiento	2	M6	13,5	18,5	19,1	28,5	6,5	18,6	42,6	47,1	65,2	74,8	10,5	20	60
06611-50-20684X60	rojo tráfico RAL 3020	termoplástico de alto rendimiento	2	M6	13,5	18,5	19,1	28,5	6,5	18,6	42,6	47,1	65,2	74,8	10,5	20	60
06611-50-20686X60	verde señal RAL 6032	termoplástico de alto rendimiento	2	M6	13,5	18,5	19,1	28,5	6,5	18,6	42,6	47,1	65,2	74,8	10,5	20	60
06611-50-20687X60	azul tráfico RAL 5017	termoplástico de alto rendimiento	2	M6	13,5	18,5	19,1	28,5	6,5	18,6	42,6	47,1	65,2	74,8	10,5	20	60
06611-50-20688X60	gris claro RAL 7035	termoplástico de alto rendimiento	2	M6	13,5	18,5	19,1	28,5	6,5	18,6	42,6	47,1	65,2	74,8	10,5	20	60
06611-50-2081X15	gris antracita RAL 7021	termoplástico de alto rendimiento	2	M8	13,5	18,5	19,1	28,5	6,5	18,6	42,6	47,1	65,2	74,8	10,5	20	15
06611-50-2082X15	naranja puro RAL 2004	termoplástico de alto rendimiento	2	M8	13,5	18,5	19,1	28,5	6,5	18,6	42,6	47,1	65,2	74,8	10,5	20	15

Referencia	Color del cuerpo de base	Material del cuerpo de base	Tamaño	X	D	D1	D2	H	H1	H2	H3	H4	A	A1	B	Número de dientes	L
06611-50-20816X15	amarillo colza RAL 1021	termoplástico de alto rendimiento	2	M8	13,5	18,5	19,1	28,5	6,5	18,6	42,6	47,1	65,2	74,8	10,5	20	15
06611-50-20884X15	rojo tráfico RAL 3020	termoplástico de alto rendimiento	2	M8	13,5	18,5	19,1	28,5	6,5	18,6	42,6	47,1	65,2	74,8	10,5	20	15
06611-50-20886X15	verde señal RAL 6032	termoplástico de alto rendimiento	2	M8	13,5	18,5	19,1	28,5	6,5	18,6	42,6	47,1	65,2	74,8	10,5	20	15
06611-50-20887X15	azul tráfico RAL 5017	termoplástico de alto rendimiento	2	M8	13,5	18,5	19,1	28,5	6,5	18,6	42,6	47,1	65,2	74,8	10,5	20	15
06611-50-20888X15	gris claro RAL 7035	termoplástico de alto rendimiento	2	M8	13,5	18,5	19,1	28,5	6,5	18,6	42,6	47,1	65,2	74,8	10,5	20	15
06611-50-2081X20	gris antracita RAL 7021	termoplástico de alto rendimiento	2	M8	13,5	18,5	19,1	28,5	6,5	18,6	42,6	47,1	65,2	74,8	10,5	20	20
06611-50-2082X20	naranja puro RAL 2004	termoplástico de alto rendimiento	2	M8	13,5	18,5	19,1	28,5	6,5	18,6	42,6	47,1	65,2	74,8	10,5	20	20
06611-50-20816X20	amarillo colza RAL 1021	termoplástico de alto rendimiento	2	M8	13,5	18,5	19,1	28,5	6,5	18,6	42,6	47,1	65,2	74,8	10,5	20	20
06611-50-20884X20	rojo tráfico RAL 3020	termoplástico de alto rendimiento	2	M8	13,5	18,5	19,1	28,5	6,5	18,6	42,6	47,1	65,2	74,8	10,5	20	20
06611-50-20886X20	verde señal RAL 6032	termoplástico de alto rendimiento	2	M8	13,5	18,5	19,1	28,5	6,5	18,6	42,6	47,1	65,2	74,8	10,5	20	20
06611-50-20887X20	azul tráfico RAL 5017	termoplástico de alto rendimiento	2	M8	13,5	18,5	19,1	28,5	6,5	18,6	42,6	47,1	65,2	74,8	10,5	20	20
06611-50-20888X20	gris claro RAL 7035	termoplástico de alto rendimiento	2	M8	13,5	18,5	19,1	28,5	6,5	18,6	42,6	47,1	65,2	74,8	10,5	20	20
06611-50-2081X25	gris antracita RAL 7021	termoplástico de alto rendimiento	2	M8	13,5	18,5	19,1	28,5	6,5	18,6	42,6	47,1	65,2	74,8	10,5	20	25
06611-50-2082X25	naranja puro RAL 2004	termoplástico de alto rendimiento	2	M8	13,5	18,5	19,1	28,5	6,5	18,6	42,6	47,1	65,2	74,8	10,5	20	25
06611-50-20816X25	amarillo colza RAL 1021	termoplástico de alto rendimiento	2	M8	13,5	18,5	19,1	28,5	6,5	18,6	42,6	47,1	65,2	74,8	10,5	20	25
06611-50-20884X25	rojo tráfico RAL 3020	termoplástico de alto rendimiento	2	M8	13,5	18,5	19,1	28,5	6,5	18,6	42,6	47,1	65,2	74,8	10,5	20	25
06611-50-20886X25	verde señal RAL 6032	termoplástico de alto rendimiento	2	M8	13,5	18,5	19,1	28,5	6,5	18,6	42,6	47,1	65,2	74,8	10,5	20	25
06611-50-20887X25	azul tráfico RAL 5017	termoplástico de alto rendimiento	2	M8	13,5	18,5	19,1	28,5	6,5	18,6	42,6	47,1	65,2	74,8	10,5	20	25
06611-50-20888X25	gris claro RAL 7035	termoplástico de alto rendimiento	2	M8	13,5	18,5	19,1	28,5	6,5	18,6	42,6	47,1	65,2	74,8	10,5	20	25
06611-50-2081X30	gris antracita RAL 7021	termoplástico de alto rendimiento	2	M8	13,5	18,5	19,1	28,5	6,5	18,6	42,6	47,1	65,2	74,8	10,5	20	30
06611-50-2082X30	naranja puro RAL 2004	termoplástico de alto rendimiento	2	M8	13,5	18,5	19,1	28,5	6,5	18,6	42,6	47,1	65,2	74,8	10,5	20	30
06611-50-20816X30	amarillo colza RAL 1021	termoplástico de alto rendimiento	2	M8	13,5	18,5	19,1	28,5	6,5	18,6	42,6	47,1	65,2	74,8	10,5	20	30
06611-50-20884X30	rojo tráfico RAL 3020	termoplástico de alto rendimiento	2	M8	13,5	18,5	19,1	28,5	6,5	18,6	42,6	47,1	65,2	74,8	10,5	20	30
06611-50-20886X30	verde señal RAL 6032	termoplástico de alto rendimiento	2	M8	13,5	18,5	19,1	28,5	6,5	18,6	42,6	47,1	65,2	74,8	10,5	20	30
06611-50-20887X30	azul tráfico RAL 5017	termoplástico de alto rendimiento	2	M8	13,5	18,5	19,1	28,5	6,5	18,6	42,6	47,1	65,2	74,8	10,5	20	30
06611-50-20888X30	gris claro RAL 7035	termoplástico de alto rendimiento	2	M8	13,5	18,5	19,1	28,5	6,5	18,6	42,6	47,1	65,2	74,8	10,5	20	30
06611-50-2081X40	gris antracita RAL 7021	termoplástico de alto rendimiento	2	M8	13,5	18,5	19,1	28,5	6,5	18,6	42,6	47,1	65,2	74,8	10,5	20	40
06611-50-2082X40	naranja puro RAL 2004	termoplástico de alto rendimiento	2	M8	13,5	18,5	19,1	28,5	6,5	18,6	42,6	47,1	65,2	74,8	10,5	20	40
06611-50-20816X40	amarillo colza RAL 1021	termoplástico de alto rendimiento	2	M8	13,5	18,5	19,1	28,5	6,5	18,6	42,6	47,1	65,2	74,8	10,5	20	40
06611-50-20884X40	rojo tráfico RAL 3020	termoplástico de alto rendimiento	2	M8	13,5	18,5	19,1	28,5	6,5	18,6	42,6	47,1	65,2	74,8	10,5	20	40
06611-50-20886X40	verde señal RAL 6032	termoplástico de alto rendimiento	2	M8	13,5	18,5	19,1	28,5	6,5	18,6	42,6	47,1	65,2	74,8	10,5	20	40
06611-50-20887X40	azul tráfico RAL 5017	termoplástico de alto rendimiento	2	M8	13,5	18,5	19,1	28,5	6,5	18,6	42,6	47,1	65,2	74,8	10,5	20	40
06611-50-20888X40	gris claro RAL 7035	termoplástico de alto rendimiento	2	M8	13,5	18,5	19,1	28,5	6,5	18,6	42,6	47,1	65,2	74,8	10,5	20	40
06611-50-2081X50	gris antracita RAL 7021	termoplástico de alto rendimiento	2	M8	13,5	18,5	19,1	28,5	6,5	18,6	42,6	47,1	65,2	74,8	10,5	20	50
06611-50-2082X50	naranja puro RAL 2004	termoplástico de alto rendimiento	2	M8	13,5	18,5	19,1	28,5	6,5	18,6	42,6	47,1	65,2	74,8	10,5	20	50
06611-50-20816X50	amarillo colza RAL 1021	termoplástico de alto rendimiento	2	M8	13,5	18,5	19,1	28,5	6,5	18,6	42,6	47,1	65,2	74,8	10,5	20	50
06611-50-20884X50	rojo tráfico RAL 3020	termoplástico de alto rendimiento	2	M8	13,5	18,5	19,1	28,5	6,5	18,6	42,6	47,1	65,2	74,8	10,5	20	50
06611-50-20886X50	verde señal RAL 6032	termoplástico de alto rendimiento	2	M8	13,5	18,5	19,1	28,5	6,5	18,6	42,6	47,1	65,2	74,8	10,5	20	50
06611-50-20887X50	azul tráfico RAL 5017	termoplástico de alto rendimiento	2	M8	13,5	18,5	19,1	28,5	6,5	18,6	42,6	47,1	65,2	74,8	10,5	20	50
06611-50-20888X50	gris claro RAL 7035	termoplástico de alto rendimiento	2	M8	13,5	18,5	19,1	28,5	6,5	18,6	42,6	47,1	65,2	74,8	10,5	20	50
06611-50-2081X60	gris antracita RAL 7021	termoplástico de alto rendimiento	2	M8	13,5	18,5	19,1	28,5	6,5	18,6	42,6	47,1	65,2	74,8	10,5	20	60
06611-50-2082X60	naranja puro RAL 2004	termoplástico de alto rendimiento	2	M8	13,5	18,5	19,1	28,5	6,5	18,6	42,6	47,1	65,2	74,8	10,5	20	60
06611-50-20816X60	amarillo colza RAL 1021	termoplástico de alto rendimiento	2	M8	13,5	18,5	19,1	28,5	6,5	18,6	42,6	47,1	65,2	74,8	10,5	20	60
06611-50-20884X60	rojo tráfico RAL 3020	termoplástico de alto rendimiento	2	M8	13,5	18,5	19,1	28,5	6,5	18,6	42,6	47,1	65,2	74,8	10,5	20	60
06611-50-20886X60	verde señal RAL 6032	termoplástico de alto rendimiento	2	M8	13,5	18,5	19,1	28,5	6,5	18,6	42,6	47,1	65,2	74,8	10,5	20	60
06611-50-20887X60	azul tráfico RAL 5017	termoplástico de alto rendimiento	2	M8	13,5	18,5	19,1	28,5	6,5	18,6	42,6	47,1	65,2	74,8	10,5	20	60
06611-50-20888X60	gris claro RAL 7035	termoplástico de alto rendimiento	2	M8	13,5	18,5	19,1	28,5	6,5	18,6	42,6	47,1	65,2	74,8	10,5	20	60
06611-50-2101X20	gris antracita RAL 7021	termoplástico de alto rendimiento	2	M10	13,5	18,5	19,1	28,5	6,5	18,6	42,6	47,1	65,2	74,8	10,5	20	20
06611-50-2102X20	naranja puro RAL 2004	termoplástico de alto rendimiento	2	M10	13,5	18,5	19,1	28,5	6,5	18,6	42,6	47,1	65,2	74,8	10,5	20	20
06611-50-21016X20	amarillo colza RAL 1021	termoplástico de alto rendimiento	2	M10	13,5	18,5	19,1	28,5	6,5	18,6	42,6	47,1	65,2	74,8	10,5	20	20
06611-50-21084X20	rojo tráfico RAL 3020	termoplástico de alto rendimiento	2	M10	13,5	18,5	19,1	28,5	6,5	18,6	42,6	47,1	65,2	74,8	10,5	20	20
06611-50-21086X20	verde señal RAL 6032	termoplástico de alto rendimiento	2	M10	13,5	18,5	19,1	28,5	6,5	18,6	42,6	47,1	65,2	74,8	10,5	20	20
06611-50-21087X20	azul tráfico RAL 5017	termoplástico de alto rendimiento	2	M10	13,5	18,5	19,1	28,5	6,5	18,6	42,6	47,1	65,2	74,8	10,5	20	20
06611-50-21088X20	gris claro RAL 7035	termoplástico de alto rendimiento	2	M10	13,5	18,5	19,1	28,5	6,5	18,6	42,6	47,1	65,2	74,8	10,5	20	20
06611-50-2101X25	gris antracita RAL 7021	termoplástico de alto rendimiento	2	M10	13,5	18,5	19,1	28,5	6,5	18,6	42,6	47,1	65,2	74,8	10,5	20	25
06611-50-2102X25	naranja puro RAL 2004	termoplástico de alto rendimiento	2	M10	13,5	18,5	19,1	28,5	6,5	18,6	42,6	47,1	65,2	74,8	10,5	20	25
06611-50-21016X25	amarillo colza RAL 1021	termoplástico de alto rendimiento	2	M10	13,5	18,5	19,1	28,5	6,5	18,6	42,6	47,1	65,2	74,8	10,5	20	25
06611-50-21084X25	rojo tráfico RAL 3020	termoplástico de alto rendimiento	2	M10	13,5	18,5	19,1	28,5	6,5	18,6	42,6	47,1	65,2	74,8	10,5	20	25
06611-50-21086X25	verde señal RAL 6032	termoplástico de alto rendimiento	2	M10	13,5	18,5	19,1	28,5	6,5	18,6	42,6	47,1	65,2	74,8	10,5	20	25
06611-50-21087X25	azul tráfico RAL 5017	termoplástico de alto rendimiento	2	M10	13,5	18,5	19,1	28,5	6,5	18,6	42,6	47,1	65,2	74,8	10,5	20	25
06611-50-21088X25	gris claro RAL 7035	termoplástico de alto rendimiento	2	M10	13,5	18,5	19,1	28,5	6,5	18,6	42,6	47,1	65,2	74,8	10,5	20	25
06611-50-2101X30	gris antracita RAL 7021	termoplástico de alto rendimiento	2	M10	13,5	18,5	19,1	28,5	6,5	18,6	42,6	47,1	65,2	74,8	10,5	20	30
06611-50-2102X30	naranja puro RAL 2004	termoplástico de alto rendimiento	2	M10	13,5	18,5	19,1	28,5	6,5	18,6	42,6	47,1	65,2	74,8	10,5	20	30
06611-50-21016X30	amarillo colza RAL 1021	termoplástico de alto rendimiento	2	M10	13,5	18,5	19,1	28,5	6,5	18,6	42,6	47,1	65,2	74,8	10,5	20	30

Referencia	Color del cuerpo de base	Material del cuerpo de base	Tamaño	X	D	D1	D2	H	H1	H2	H3	H4	A	A1	B	Número de dientes	L
06611-50-21084X30	rojo tráfico RAL 3020	termoplástico de alto rendimiento	2	M10	13,5	18,5	19,1	28,5	6,5	18,6	42,6	47,1	65,2	74,8	10,5	20	30
06611-50-21086X30	verde señal RAL 6032	termoplástico de alto rendimiento	2	M10	13,5	18,5	19,1	28,5	6,5	18,6	42,6	47,1	65,2	74,8	10,5	20	30
06611-50-21087X30	azul tráfico RAL 5017	termoplástico de alto rendimiento	2	M10	13,5	18,5	19,1	28,5	6,5	18,6	42,6	47,1	65,2	74,8	10,5	20	30
06611-50-21088X30	gris claro RAL 7035	termoplástico de alto rendimiento	2	M10	13,5	18,5	19,1	28,5	6,5	18,6	42,6	47,1	65,2	74,8	10,5	20	30
06611-50-2101X40	gris antracita RAL 7021	termoplástico de alto rendimiento	2	M10	13,5	18,5	19,1	28,5	6,5	18,6	42,6	47,1	65,2	74,8	10,5	20	40
06611-50-2102X40	naranja puro RAL 2004	termoplástico de alto rendimiento	2	M10	13,5	18,5	19,1	28,5	6,5	18,6	42,6	47,1	65,2	74,8	10,5	20	40
06611-50-21016X40	amarillo colza RAL 1021	termoplástico de alto rendimiento	2	M10	13,5	18,5	19,1	28,5	6,5	18,6	42,6	47,1	65,2	74,8	10,5	20	40
06611-50-21084X40	rojo tráfico RAL 3020	termoplástico de alto rendimiento	2	M10	13,5	18,5	19,1	28,5	6,5	18,6	42,6	47,1	65,2	74,8	10,5	20	40
06611-50-21086X40	verde señal RAL 6032	termoplástico de alto rendimiento	2	M10	13,5	18,5	19,1	28,5	6,5	18,6	42,6	47,1	65,2	74,8	10,5	20	40
06611-50-21087X40	azul tráfico RAL 5017	termoplástico de alto rendimiento	2	M10	13,5	18,5	19,1	28,5	6,5	18,6	42,6	47,1	65,2	74,8	10,5	20	40
06611-50-21088X40	gris claro RAL 7035	termoplástico de alto rendimiento	2	M10	13,5	18,5	19,1	28,5	6,5	18,6	42,6	47,1	65,2	74,8	10,5	20	40
06611-50-2101X50	gris antracita RAL 7021	termoplástico de alto rendimiento	2	M10	13,5	18,5	19,1	28,5	6,5	18,6	42,6	47,1	65,2	74,8	10,5	20	50
06611-50-2102X50	naranja puro RAL 2004	termoplástico de alto rendimiento	2	M10	13,5	18,5	19,1	28,5	6,5	18,6	42,6	47,1	65,2	74,8	10,5	20	50
06611-50-21016X50	amarillo colza RAL 1021	termoplástico de alto rendimiento	2	M10	13,5	18,5	19,1	28,5	6,5	18,6	42,6	47,1	65,2	74,8	10,5	20	50
06611-50-21084X50	rojo tráfico RAL 3020	termoplástico de alto rendimiento	2	M10	13,5	18,5	19,1	28,5	6,5	18,6	42,6	47,1	65,2	74,8	10,5	20	50
06611-50-21086X50	verde señal RAL 6032	termoplástico de alto rendimiento	2	M10	13,5	18,5	19,1	28,5	6,5	18,6	42,6	47,1	65,2	74,8	10,5	20	50
06611-50-21087X50	azul tráfico RAL 5017	termoplástico de alto rendimiento	2	M10	13,5	18,5	19,1	28,5	6,5	18,6	42,6	47,1	65,2	74,8	10,5	20	50
06611-50-21088X50	gris claro RAL 7035	termoplástico de alto rendimiento	2	M10	13,5	18,5	19,1	28,5	6,5	18,6	42,6	47,1	65,2	74,8	10,5	20	50
06611-50-2101X60	gris antracita RAL 7021	termoplástico de alto rendimiento	2	M10	13,5	18,5	19,1	28,5	6,5	18,6	42,6	47,1	65,2	74,8	10,5	20	60
06611-50-2102X60	naranja puro RAL 2004	termoplástico de alto rendimiento	2	M10	13,5	18,5	19,1	28,5	6,5	18,6	42,6	47,1	65,2	74,8	10,5	20	60
06611-50-21016X60	amarillo colza RAL 1021	termoplástico de alto rendimiento	2	M10	13,5	18,5	19,1	28,5	6,5	18,6	42,6	47,1	65,2	74,8	10,5	20	60
06611-50-21084X60	rojo tráfico RAL 3020	termoplástico de alto rendimiento	2	M10	13,5	18,5	19,1	28,5	6,5	18,6	42,6	47,1	65,2	74,8	10,5	20	60
06611-50-21086X60	verde señal RAL 6032	termoplástico de alto rendimiento	2	M10	13,5	18,5	19,1	28,5	6,5	18,6	42,6	47,1	65,2	74,8	10,5	20	60
06611-50-21087X60	azul tráfico RAL 5017	termoplástico de alto rendimiento	2	M10	13,5	18,5	19,1	28,5	6,5	18,6	42,6	47,1	65,2	74,8	10,5	20	60
06611-50-21088X60	gris claro RAL 7035	termoplástico de alto rendimiento	2	M10	13,5	18,5	19,1	28,5	6,5	18,6	42,6	47,1	65,2	74,8	10,5	20	60
06611-50-3081X20	gris antracita RAL 7021	termoplástico de alto rendimiento	3	M8	16	21,2	21,9	37	10	24	54	59,2	80,2	91,1	11,5	22	20
06611-50-3082X20	naranja puro RAL 2004	termoplástico de alto rendimiento	3	M8	16	21,2	21,9	37	10	24	54	59,2	80,2	91,1	11,5	22	20
06611-50-30816X20	amarillo colza RAL 1021	termoplástico de alto rendimiento	3	M8	16	21,2	21,9	37	10	24	54	59,2	80,2	91,1	11,5	22	20
06611-50-30884X20	rojo tráfico RAL 3020	termoplástico de alto rendimiento	3	M8	16	21,2	21,9	37	10	24	54	59,2	80,2	91,1	11,5	22	20
06611-50-30886X20	verde señal RAL 6032	termoplástico de alto rendimiento	3	M8	16	21,2	21,9	37	10	24	54	59,2	80,2	91,1	11,5	22	20
06611-50-30887X20	azul tráfico RAL 5017	termoplástico de alto rendimiento	3	M8	16	21,2	21,9	37	10	24	54	59,2	80,2	91,1	11,5	22	20
06611-50-30888X20	gris claro RAL 7035	termoplástico de alto rendimiento	3	M8	16	21,2	21,9	37	10	24	54	59,2	80,2	91,1	11,5	22	20
06611-50-3081X25	gris antracita RAL 7021	termoplástico de alto rendimiento	3	M8	16	21,2	21,9	37	10	24	54	59,2	80,2	91,1	11,5	22	25
06611-50-3082X25	naranja puro RAL 2004	termoplástico de alto rendimiento	3	M8	16	21,2	21,9	37	10	24	54	59,2	80,2	91,1	11,5	22	25
06611-50-30816X25	amarillo colza RAL 1021	termoplástico de alto rendimiento	3	M8	16	21,2	21,9	37	10	24	54	59,2	80,2	91,1	11,5	22	25
06611-50-30884X25	rojo tráfico RAL 3020	termoplástico de alto rendimiento	3	M8	16	21,2	21,9	37	10	24	54	59,2	80,2	91,1	11,5	22	25
06611-50-30886X25	verde señal RAL 6032	termoplástico de alto rendimiento	3	M8	16	21,2	21,9	37	10	24	54	59,2	80,2	91,1	11,5	22	25
06611-50-30887X25	azul tráfico RAL 5017	termoplástico de alto rendimiento	3	M8	16	21,2	21,9	37	10	24	54	59,2	80,2	91,1	11,5	22	25
06611-50-30888X25	gris claro RAL 7035	termoplástico de alto rendimiento	3	M8	16	21,2	21,9	37	10	24	54	59,2	80,2	91,1	11,5	22	25
06611-50-3081X30	gris antracita RAL 7021	termoplástico de alto rendimiento	3	M8	16	21,2	21,9	37	10	24	54	59,2	80,2	91,1	11,5	22	30
06611-50-3082X30	naranja puro RAL 2004	termoplástico de alto rendimiento	3	M8	16	21,2	21,9	37	10	24	54	59,2	80,2	91,1	11,5	22	30
06611-50-30816X30	amarillo colza RAL 1021	termoplástico de alto rendimiento	3	M8	16	21,2	21,9	37	10	24	54	59,2	80,2	91,1	11,5	22	30
06611-50-30884X30	rojo tráfico RAL 3020	termoplástico de alto rendimiento	3	M8	16	21,2	21,9	37	10	24	54	59,2	80,2	91,1	11,5	22	30
06611-50-30886X30	verde señal RAL 6032	termoplástico de alto rendimiento	3	M8	16	21,2	21,9	37	10	24	54	59,2	80,2	91,1	11,5	22	30
06611-50-30887X30	azul tráfico RAL 5017	termoplástico de alto rendimiento	3	M8	16	21,2	21,9	37	10	24	54	59,2	80,2	91,1	11,5	22	30
06611-50-30888X30	gris claro RAL 7035	termoplástico de alto rendimiento	3	M8	16	21,2	21,9	37	10	24	54	59,2	80,2	91,1	11,5	22	30
06611-50-3081X40	gris antracita RAL 7021	termoplástico de alto rendimiento	3	M8	16	21,2	21,9	37	10	24	54	59,2	80,2	91,1	11,5	22	40
06611-50-3082X40	naranja puro RAL 2004	termoplástico de alto rendimiento	3	M8	16	21,2	21,9	37	10	24	54	59,2	80,2	91,1	11,5	22	40
06611-50-30816X40	amarillo colza RAL 1021	termoplástico de alto rendimiento	3	M8	16	21,2	21,9	37	10	24	54	59,2	80,2	91,1	11,5	22	40
06611-50-30884X40	rojo tráfico RAL 3020	termoplástico de alto rendimiento	3	M8	16	21,2	21,9	37	10	24	54	59,2	80,2	91,1	11,5	22	40
06611-50-30886X40	verde señal RAL 6032	termoplástico de alto rendimiento	3	M8	16	21,2	21,9	37	10	24	54	59,2	80,2	91,1	11,5	22	40
06611-50-30887X40	azul tráfico RAL 5017	termoplástico de alto rendimiento	3	M8	16	21,2	21,9	37	10	24	54	59,2	80,2	91,1	11,5	22	40
06611-50-30888X40	gris claro RAL 7035	termoplástico de alto rendimiento	3	M8	16	21,2	21,9	37	10	24	54	59,2	80,2	91,1	11,5	22	40
06611-50-3081X50	gris antracita RAL 7021	termoplástico de alto rendimiento	3	M8	16	21,2	21,9	37	10	24	54	59,2	80,2	91,1	11,5	22	50
06611-50-3082X50	naranja puro RAL 2004	termoplástico de alto rendimiento	3	M8	16	21,2	21,9	37	10	24	54	59,2	80,2	91,1	11,5	22	50
06611-50-30816X50	amarillo colza RAL 1021	termoplástico de alto rendimiento	3	M8	16	21,2	21,9	37	10	24	54	59,2	80,2	91,1	11,5	22	50
06611-50-30884X50	rojo tráfico RAL 3020	termoplástico de alto rendimiento	3	M8	16	21,2	21,9	37	10	24	54	59,2	80,2	91,1	11,5	22	50
06611-50-30886X50	verde señal RAL 6032	termoplástico de alto rendimiento	3	M8	16	21,2	21,9	37	10	24	54	59,2	80,2	91,1	11,5	22	50
06611-50-30887X50	azul tráfico RAL 5017	termoplástico de alto rendimiento	3	M8	16	21,2	21,9	37	10	24	54	59,2	80,2	91,1	11,5	22	50
06611-50-30888X50	gris claro RAL 7035	termoplástico de alto rendimiento	3	M8	16	21,2	21,9	37	10	24	54	59,2	80,2	91,1	11,5	22	50
06611-50-3081X60	gris antracita RAL 7021	termoplástico de alto rendimiento	3	M8	16	21,2	21,9	37	10	24	54	59,2	80,2	91,1	11,5	22	60
06611-50-3082X60	naranja puro RAL 2004	termoplástico de alto rendimiento	3	M8	16	21,2	21,9	37	10	24	54	59,2	80,2	91,1	11,5	22	60
06611-50-30816X60	amarillo colza RAL 1021	termoplástico de alto rendimiento	3	M8	16	21,2	21,9	37	10	24	54	59,2	80,2	91,1	11,5	22	60
06611-50-30884X60	rojo tráfico RAL 3020	termoplástico de alto rendimiento	3	M8	16	21,2	21,9	37	10	24	54	59,2	80,2	91,1	11,5	22	60

Referencia	Color del cuerpo de base	Material del cuerpo de base	Tamaño	X	D	D1	D2	H	H1	H2	H3	H4	A	A1	B	Número de dientes	L
06611-50-30886X60	verde señal RAL 6032	termoplástico de alto rendimiento	3	M8	16	21,2	21,9	37	10	24	54	59,2	80,2	91,1	11,5	22	60
06611-50-30887X60	azul tráfico RAL 5017	termoplástico de alto rendimiento	3	M8	16	21,2	21,9	37	10	24	54	59,2	80,2	91,1	11,5	22	60
06611-50-30888X60	gris claro RAL 7035	termoplástico de alto rendimiento	3	M8	16	21,2	21,9	37	10	24	54	59,2	80,2	91,1	11,5	22	60
06611-50-3101X20	gris antracita RAL 7021	termoplástico de alto rendimiento	3	M10	16	21,2	21,9	37	10	24	54	59,2	80,2	91,1	11,5	22	20
06611-50-3102X20	naranja puro RAL 2004	termoplástico de alto rendimiento	3	M10	16	21,2	21,9	37	10	24	54	59,2	80,2	91,1	11,5	22	20
06611-50-31016X20	amarillo colza RAL 1021	termoplástico de alto rendimiento	3	M10	16	21,2	21,9	37	10	24	54	59,2	80,2	91,1	11,5	22	20
06611-50-31084X20	rojo tráfico RAL 3020	termoplástico de alto rendimiento	3	M10	16	21,2	21,9	37	10	24	54	59,2	80,2	91,1	11,5	22	20
06611-50-31086X20	verde señal RAL 6032	termoplástico de alto rendimiento	3	M10	16	21,2	21,9	37	10	24	54	59,2	80,2	91,1	11,5	22	20
06611-50-31087X20	azul tráfico RAL 5017	termoplástico de alto rendimiento	3	M10	16	21,2	21,9	37	10	24	54	59,2	80,2	91,1	11,5	22	20
06611-50-31088X20	gris claro RAL 7035	termoplástico de alto rendimiento	3	M10	16	21,2	21,9	37	10	24	54	59,2	80,2	91,1	11,5	22	20
06611-50-3101X25	gris antracita RAL 7021	termoplástico de alto rendimiento	3	M10	16	21,2	21,9	37	10	24	54	59,2	80,2	91,1	11,5	22	25
06611-50-3102X25	naranja puro RAL 2004	termoplástico de alto rendimiento	3	M10	16	21,2	21,9	37	10	24	54	59,2	80,2	91,1	11,5	22	25
06611-50-31016X25	amarillo colza RAL 1021	termoplástico de alto rendimiento	3	M10	16	21,2	21,9	37	10	24	54	59,2	80,2	91,1	11,5	22	25
06611-50-31084X25	rojo tráfico RAL 3020	termoplástico de alto rendimiento	3	M10	16	21,2	21,9	37	10	24	54	59,2	80,2	91,1	11,5	22	25
06611-50-31086X25	verde señal RAL 6032	termoplástico de alto rendimiento	3	M10	16	21,2	21,9	37	10	24	54	59,2	80,2	91,1	11,5	22	25
06611-50-31087X25	azul tráfico RAL 5017	termoplástico de alto rendimiento	3	M10	16	21,2	21,9	37	10	24	54	59,2	80,2	91,1	11,5	22	25
06611-50-31088X25	gris claro RAL 7035	termoplástico de alto rendimiento	3	M10	16	21,2	21,9	37	10	24	54	59,2	80,2	91,1	11,5	22	25
06611-50-3101X30	gris antracita RAL 7021	termoplástico de alto rendimiento	3	M10	16	21,2	21,9	37	10	24	54	59,2	80,2	91,1	11,5	22	30
06611-50-3102X30	naranja puro RAL 2004	termoplástico de alto rendimiento	3	M10	16	21,2	21,9	37	10	24	54	59,2	80,2	91,1	11,5	22	30
06611-50-31016X30	amarillo colza RAL 1021	termoplástico de alto rendimiento	3	M10	16	21,2	21,9	37	10	24	54	59,2	80,2	91,1	11,5	22	30
06611-50-31084X30	rojo tráfico RAL 3020	termoplástico de alto rendimiento	3	M10	16	21,2	21,9	37	10	24	54	59,2	80,2	91,1	11,5	22	30
06611-50-31086X30	verde señal RAL 6032	termoplástico de alto rendimiento	3	M10	16	21,2	21,9	37	10	24	54	59,2	80,2	91,1	11,5	22	30
06611-50-31087X30	azul tráfico RAL 5017	termoplástico de alto rendimiento	3	M10	16	21,2	21,9	37	10	24	54	59,2	80,2	91,1	11,5	22	30
06611-50-31088X30	gris claro RAL 7035	termoplástico de alto rendimiento	3	M10	16	21,2	21,9	37	10	24	54	59,2	80,2	91,1	11,5	22	30
06611-50-3101X40	gris antracita RAL 7021	termoplástico de alto rendimiento	3	M10	16	21,2	21,9	37	10	24	54	59,2	80,2	91,1	11,5	22	40
06611-50-3102X40	naranja puro RAL 2004	termoplástico de alto rendimiento	3	M10	16	21,2	21,9	37	10	24	54	59,2	80,2	91,1	11,5	22	40
06611-50-31016X40	amarillo colza RAL 1021	termoplástico de alto rendimiento	3	M10	16	21,2	21,9	37	10	24	54	59,2	80,2	91,1	11,5	22	40
06611-50-31084X40	rojo tráfico RAL 3020	termoplástico de alto rendimiento	3	M10	16	21,2	21,9	37	10	24	54	59,2	80,2	91,1	11,5	22	40
06611-50-31086X40	verde señal RAL 6032	termoplástico de alto rendimiento	3	M10	16	21,2	21,9	37	10	24	54	59,2	80,2	91,1	11,5	22	40
06611-50-31087X40	azul tráfico RAL 5017	termoplástico de alto rendimiento	3	M10	16	21,2	21,9	37	10	24	54	59,2	80,2	91,1	11,5	22	40
06611-50-31088X40	gris claro RAL 7035	termoplástico de alto rendimiento	3	M10	16	21,2	21,9	37	10	24	54	59,2	80,2	91,1	11,5	22	40
06611-50-3101X50	gris antracita RAL 7021	termoplástico de alto rendimiento	3	M10	16	21,2	21,9	37	10	24	54	59,2	80,2	91,1	11,5	22	50
06611-50-3102X50	naranja puro RAL 2004	termoplástico de alto rendimiento	3	M10	16	21,2	21,9	37	10	24	54	59,2	80,2	91,1	11,5	22	50
06611-50-31016X50	amarillo colza RAL 1021	termoplástico de alto rendimiento	3	M10	16	21,2	21,9	37	10	24	54	59,2	80,2	91,1	11,5	22	50
06611-50-31084X50	rojo tráfico RAL 3020	termoplástico de alto rendimiento	3	M10	16	21,2	21,9	37	10	24	54	59,2	80,2	91,1	11,5	22	50
06611-50-31086X50	verde señal RAL 6032	termoplástico de alto rendimiento	3	M10	16	21,2	21,9	37	10	24	54	59,2	80,2	91,1	11,5	22	50
06611-50-31087X50	azul tráfico RAL 5017	termoplástico de alto rendimiento	3	M10	16	21,2	21,9	37	10	24	54	59,2	80,2	91,1	11,5	22	50
06611-50-31088X50	gris claro RAL 7035	termoplástico de alto rendimiento	3	M10	16	21,2	21,9	37	10	24	54	59,2	80,2	91,1	11,5	22	50
06611-50-3101X60	gris antracita RAL 7021	termoplástico de alto rendimiento	3	M10	16	21,2	21,9	37	10	24	54	59,2	80,2	91,1	11,5	22	60
06611-50-3102X60	naranja puro RAL 2004	termoplástico de alto rendimiento	3	M10	16	21,2	21,9	37	10	24	54	59,2	80,2	91,1	11,5	22	60
06611-50-31016X60	amarillo colza RAL 1021	termoplástico de alto rendimiento	3	M10	16	21,2	21,9	37	10	24	54	59,2	80,2	91,1	11,5	22	60
06611-50-31084X60	rojo tráfico RAL 3020	termoplástico de alto rendimiento	3	M10	16	21,2	21,9	37	10	24	54	59,2	80,2	91,1	11,5	22	60
06611-50-31086X60	verde señal RAL 6032	termoplástico de alto rendimiento	3	M10	16	21,2	21,9	37	10	24	54	59,2	80,2	91,1	11,5	22	60
06611-50-31087X60	azul tráfico RAL 5017	termoplástico de alto rendimiento	3	M10	16	21,2	21,9	37	10	24	54	59,2	80,2	91,1	11,5	22	60
06611-50-31088X60	gris claro RAL 7035	termoplástico de alto rendimiento	3	M10	16	21,2	21,9	37	10	24	54	59,2	80,2	91,1	11,5	22	60
06611-50-4121X25	gris antracita RAL 7021	termoplástico de alto rendimiento	4	M12	19	26,2	27,1	43,1	10	27,8	62,4	68,1	96,8	110,3	14,1	24	25
06611-50-4122X25	naranja puro RAL 2004	termoplástico de alto rendimiento	4	M12	19	26,2	27,1	43,1	10	27,8	62,4	68,1	96,8	110,3	14,1	24	25
06611-50-41216X25	amarillo colza RAL 1021	termoplástico de alto rendimiento	4	M12	19	26,2	27,1	43,1	10	27,8	62,4	68,1	96,8	110,3	14,1	24	25
06611-50-41284X25	rojo tráfico RAL 3020	termoplástico de alto rendimiento	4	M12	19	26,2	27,1	43,1	10	27,8	62,4	68,1	96,8	110,3	14,1	24	25
06611-50-41286X25	verde señal RAL 6032	termoplástico de alto rendimiento	4	M12	19	26,2	27,1	43,1	10	27,8	62,4	68,1	96,8	110,3	14,1	24	25
06611-50-41287X25	azul tráfico RAL 5017	termoplástico de alto rendimiento	4	M12	19	26,2	27,1	43,1	10	27,8	62,4	68,1	96,8	110,3	14,1	24	25
06611-50-41288X25	gris claro RAL 7035	termoplástico de alto rendimiento	4	M12	19	26,2	27,1	43,1	10	27,8	62,4	68,1	96,8	110,3	14,1	24	25
06611-50-4121X30	gris antracita RAL 7021	termoplástico de alto rendimiento	4	M12	19	26,2	27,1	43,1	10	27,8	62,4	68,1	96,8	110,3	14,1	24	30
06611-50-4122X30	naranja puro RAL 2004	termoplástico de alto rendimiento	4	M12	19	26,2	27,1	43,1	10	27,8	62,4	68,1	96,8	110,3	14,1	24	30
06611-50-41216X30	amarillo colza RAL 1021	termoplástico de alto rendimiento	4	M12	19	26,2	27,1	43,1	10	27,8	62,4	68,1	96,8	110,3	14,1	24	30
06611-50-41284X30	rojo tráfico RAL 3020	termoplástico de alto rendimiento	4	M12	19	26,2	27,1	43,1	10	27,8	62,4	68,1	96,8	110,3	14,1	24	30
06611-50-41286X30	verde señal RAL 6032	termoplástico de alto rendimiento	4	M12	19	26,2	27,1	43,1	10	27,8	62,4	68,1	96,8	110,3	14,1	24	30
06611-50-41287X30	azul tráfico RAL 5017	termoplástico de alto rendimiento	4	M12	19	26,2	27,1	43,1	10	27,8	62,4	68,1	96,8	110,3	14,1	24	30
06611-50-41288X30	gris claro RAL 7035	termoplástico de alto rendimiento	4	M12	19	26,2	27,1	43,1	10	27,8	62,4	68,1	96,8	110,3	14,1	24	30
06611-50-4121X40	gris antracita RAL 7021	termoplástico de alto rendimiento	4	M12	19	26,2	27,1	43,1	10	27,8	62,4	68,1	96,8	110,3	14,1	24	40
06611-50-4122X40	naranja puro RAL 2004	termoplástico de alto rendimiento	4	M12	19	26,2	27,1	43,1	10	27,8	62,4	68,1	96,8	110,3	14,1	24	40
06611-50-41216X40	amarillo colza RAL 1021	termoplástico de alto rendimiento	4	M12	19	26,2	27,1	43,1	10	27,8	62,4	68,1	96,8	110,3	14,1	24	40
06611-50-41284X40	rojo tráfico RAL 3020	termoplástico de alto rendimiento	4	M12	19	26,2	27,1	43,1	10	27,8	62,4	68,1	96,8	110,3	14,1	24	40
06611-50-41286X40	verde señal RAL 6032	termoplástico de alto rendimiento	4	M12	19	26,2	27,1	43,1	10	27,8	62,4	68,1	96,8	110,3	14,1	24	40

Referencia	Color del cuerpo de base	Material del cuerpo de base	Tamaño	X	D	D1	D2	H	H1	H2	H3	H4	A	A1	B	Número de dientes	L
06611-50-41287X40	azul tráfico RAL 5017	termoplástico de alto rendimiento	4	M12	19	26,2	27,1	43,1	10	27,8	62,4	68,1	96,8	110,3	14,1	24	40
06611-50-41288X40	gris claro RAL 7035	termoplástico de alto rendimiento	4	M12	19	26,2	27,1	43,1	10	27,8	62,4	68,1	96,8	110,3	14,1	24	40
06611-50-4121X50	gris antracita RAL 7021	termoplástico de alto rendimiento	4	M12	19	26,2	27,1	43,1	10	27,8	62,4	68,1	96,8	110,3	14,1	24	50
06611-50-4122X50	naranja puro RAL 2004	termoplástico de alto rendimiento	4	M12	19	26,2	27,1	43,1	10	27,8	62,4	68,1	96,8	110,3	14,1	24	50
06611-50-41216X50	amarillo colza RAL 1021	termoplástico de alto rendimiento	4	M12	19	26,2	27,1	43,1	10	27,8	62,4	68,1	96,8	110,3	14,1	24	50
06611-50-41284X50	rojo tráfico RAL 3020	termoplástico de alto rendimiento	4	M12	19	26,2	27,1	43,1	10	27,8	62,4	68,1	96,8	110,3	14,1	24	50
06611-50-41286X50	verde señal RAL 6032	termoplástico de alto rendimiento	4	M12	19	26,2	27,1	43,1	10	27,8	62,4	68,1	96,8	110,3	14,1	24	50
06611-50-41287X50	azul tráfico RAL 5017	termoplástico de alto rendimiento	4	M12	19	26,2	27,1	43,1	10	27,8	62,4	68,1	96,8	110,3	14,1	24	50
06611-50-41288X50	gris claro RAL 7035	termoplástico de alto rendimiento	4	M12	19	26,2	27,1	43,1	10	27,8	62,4	68,1	96,8	110,3	14,1	24	50
06611-50-4121X60	gris antracita RAL 7021	termoplástico de alto rendimiento	4	M12	19	26,2	27,1	43,1	10	27,8	62,4	68,1	96,8	110,3	14,1	24	60
06611-50-4122X60	naranja puro RAL 2004	termoplástico de alto rendimiento	4	M12	19	26,2	27,1	43,1	10	27,8	62,4	68,1	96,8	110,3	14,1	24	60
06611-50-41216X60	amarillo colza RAL 1021	termoplástico de alto rendimiento	4	M12	19	26,2	27,1	43,1	10	27,8	62,4	68,1	96,8	110,3	14,1	24	60
06611-50-41284X60	rojo tráfico RAL 3020	termoplástico de alto rendimiento	4	M12	19	26,2	27,1	43,1	10	27,8	62,4	68,1	96,8	110,3	14,1	24	60
06611-50-41286X60	verde señal RAL 6032	termoplástico de alto rendimiento	4	M12	19	26,2	27,1	43,1	10	27,8	62,4	68,1	96,8	110,3	14,1	24	60
06611-50-41287X60	azul tráfico RAL 5017	termoplástico de alto rendimiento	4	M12	19	26,2	27,1	43,1	10	27,8	62,4	68,1	96,8	110,3	14,1	24	60
06611-50-41288X60	gris claro RAL 7035	termoplástico de alto rendimiento	4	M12	19	26,2	27,1	43,1	10	27,8	62,4	68,1	96,8	110,3	14,1	24	60
06611-50-5161X30	gris antracita RAL 7021	termoplástico de alto rendimiento	5	M16	23	30,5	31,5	49,1	12	30,8	72,9	79,2	110,9	126,6	15,1	26	30
06611-50-5162X30	naranja puro RAL 2004	termoplástico de alto rendimiento	5	M16	23	30,5	31,5	49,1	12	30,8	72,9	79,2	110,9	126,6	15,1	26	30
06611-50-51616X30	amarillo colza RAL 1021	termoplástico de alto rendimiento	5	M16	23	30,5	31,5	49,1	12	30,8	72,9	79,2	110,9	126,6	15,1	26	30
06611-50-51684X30	rojo tráfico RAL 3020	termoplástico de alto rendimiento	5	M16	23	30,5	31,5	49,1	12	30,8	72,9	79,2	110,9	126,6	15,1	26	30
06611-50-51686X30	verde señal RAL 6032	termoplástico de alto rendimiento	5	M16	23	30,5	31,5	49,1	12	30,8	72,9	79,2	110,9	126,6	15,1	26	30
06611-50-51687X30	azul tráfico RAL 5017	termoplástico de alto rendimiento	5	M16	23	30,5	31,5	49,1	12	30,8	72,9	79,2	110,9	126,6	15,1	26	30
06611-50-51688X30	gris claro RAL 7035	termoplástico de alto rendimiento	5	M16	23	30,5	31,5	49,1	12	30,8	72,9	79,2	110,9	126,6	15,1	26	30
06611-50-5161X40	gris antracita RAL 7021	termoplástico de alto rendimiento	5	M16	23	30,5	31,5	49,1	12	30,8	72,9	79,2	110,9	126,6	15,1	26	40
06611-50-5162X40	naranja puro RAL 2004	termoplástico de alto rendimiento	5	M16	23	30,5	31,5	49,1	12	30,8	72,9	79,2	110,9	126,6	15,1	26	40
06611-50-51616X40	amarillo colza RAL 1021	termoplástico de alto rendimiento	5	M16	23	30,5	31,5	49,1	12	30,8	72,9	79,2	110,9	126,6	15,1	26	40
06611-50-51684X40	rojo tráfico RAL 3020	termoplástico de alto rendimiento	5	M16	23	30,5	31,5	49,1	12	30,8	72,9	79,2	110,9	126,6	15,1	26	40
06611-50-51686X40	verde señal RAL 6032	termoplástico de alto rendimiento	5	M16	23	30,5	31,5	49,1	12	30,8	72,9	79,2	110,9	126,6	15,1	26	40
06611-50-51687X40	azul tráfico RAL 5017	termoplástico de alto rendimiento	5	M16	23	30,5	31,5	49,1	12	30,8	72,9	79,2	110,9	126,6	15,1	26	40
06611-50-51688X40	gris claro RAL 7035	termoplástico de alto rendimiento	5	M16	23	30,5	31,5	49,1	12	30,8	72,9	79,2	110,9	126,6	15,1	26	40
06611-50-5161X50	gris antracita RAL 7021	termoplástico de alto rendimiento	5	M16	23	30,5	31,5	49,1	12	30,8	72,9	79,2	110,9	126,6	15,1	26	50
06611-50-5162X50	naranja puro RAL 2004	termoplástico de alto rendimiento	5	M16	23	30,5	31,5	49,1	12	30,8	72,9	79,2	110,9	126,6	15,1	26	50
06611-50-51616X50	amarillo colza RAL 1021	termoplástico de alto rendimiento	5	M16	23	30,5	31,5	49,1	12	30,8	72,9	79,2	110,9	126,6	15,1	26	50
06611-50-51684X50	rojo tráfico RAL 3020	termoplástico de alto rendimiento	5	M16	23	30,5	31,5	49,1	12	30,8	72,9	79,2	110,9	126,6	15,1	26	50
06611-50-51686X50	verde señal RAL 6032	termoplástico de alto rendimiento	5	M16	23	30,5	31,5	49,1	12	30,8	72,9	79,2	110,9	126,6	15,1	26	50
06611-50-51687X50	azul tráfico RAL 5017	termoplástico de alto rendimiento	5	M16	23	30,5	31,5	49,1	12	30,8	72,9	79,2	110,9	126,6	15,1	26	50
06611-50-51688X50	gris claro RAL 7035	termoplástico de alto rendimiento	5	M16	23	30,5	31,5	49,1	12	30,8	72,9	79,2	110,9	126,6	15,1	26	50
06611-50-5161X60	gris antracita RAL 7021	termoplástico de alto rendimiento	5	M16	23	30,5	31,5	49,1	12	30,8	72,9	79,2	110,9	126,6	15,1	26	60
06611-50-5162X60	naranja puro RAL 2004	termoplástico de alto rendimiento	5	M16	23	30,5	31,5	49,1	12	30,8	72,9	79,2	110,9	126,6	15,1	26	60
06611-50-51616X60	amarillo colza RAL 1021	termoplástico de alto rendimiento	5	M16	23	30,5	31,5	49,1	12	30,8	72,9	79,2	110,9	126,6	15,1	26	60
06611-50-51684X60	rojo tráfico RAL 3020	termoplástico de alto rendimiento	5	M16	23	30,5	31,5	49,1	12	30,8	72,9	79,2	110,9	126,6	15,1	26	60
06611-50-51686X60	verde señal RAL 6032	termoplástico de alto rendimiento	5	M16	23	30,5	31,5	49,1	12	30,8	72,9	79,2	110,9	126,6	15,1	26	60
06611-50-51687X60	azul tráfico RAL 5017	termoplástico de alto rendimiento	5	M16	23	30,5	31,5	49,1	12	30,8	72,9	79,2	110,9	126,6	15,1	26	60
06611-50-51688X60	gris claro RAL 7035	termoplástico de alto rendimiento	5	M16	23	30,5	31,5	49,1	12	30,8	72,9	79,2	110,9	126,6	15,1	26	60