Descripción del artículo/Imágenes del producto

Descripción

Material:
Carcasa de chapa de acero, ruedas con neumáticos de goma maciza estándar, llantas de poliamida.

Versión:
Carcasa presionada. Ruedas con cojinete de deslizamiento.

Indicación:
Eje de rueda atornillado. Rodillos guía y ruedas fijas con agujero posterior. Ruedas antihuella de color gris.

Planos

Ruedas fijas

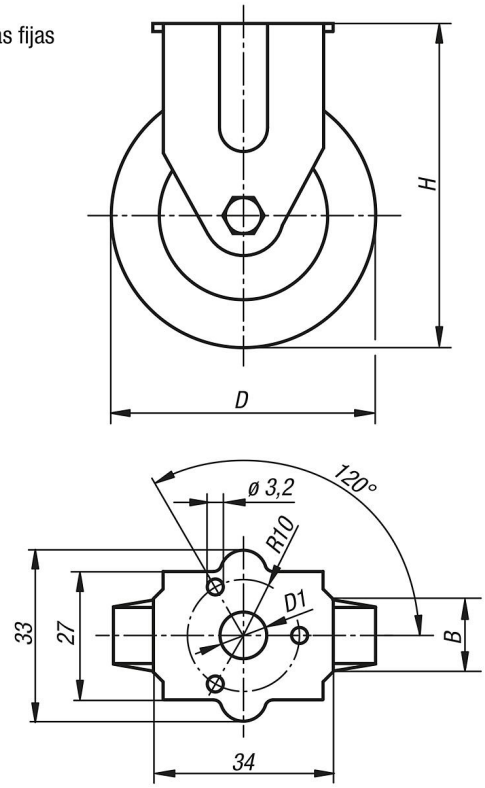

Nuestros productos

Referencia	Descripción	Versión 1	Rodamiento de la rueda	B	D	D1	H	Capacidad de carga kg
95010-050181	Ruedas fijas	sin sistema de bloqueo	cojinete de deslizamiento	18	50	11	69	40
95010-075251	Ruedas fijas	sin sistema de bloqueo	cojinete de deslizamiento	25	75	11	98	60

Nuestros productos