## Descripción del artículo/Imágenes del producto

### Descripción

**Material:**
Superficie de rodadura de Extrathane con dureza de 92° Shore A y color marrón claro o de poliamida 6 con dureza de 70° Shore D de color blanco.

**Indicación:**
La superficie de rodadura está firmemente soldada sobre un rodamiento de bolas.

Superficie de rodadura de Extrathane: marcha suave, escasa resistencia a la rodadura, elástica, cuidadosa con la superficie del suelo, muy resistente a la abrasión, alta resistencia de corte y de desgarro, antihuella y sin decoloración por contacto.

Superficie de rodadura de poliamida 6: resistente a la rotura, resistencia a la rodadura muy baja, marcha ligera sobre suelos lisos, muy resistente a la abrasión.
Ámbito de aplicación: cintas transportadoras, puertas, etc.
Otros tamaños a petición.

## Planos

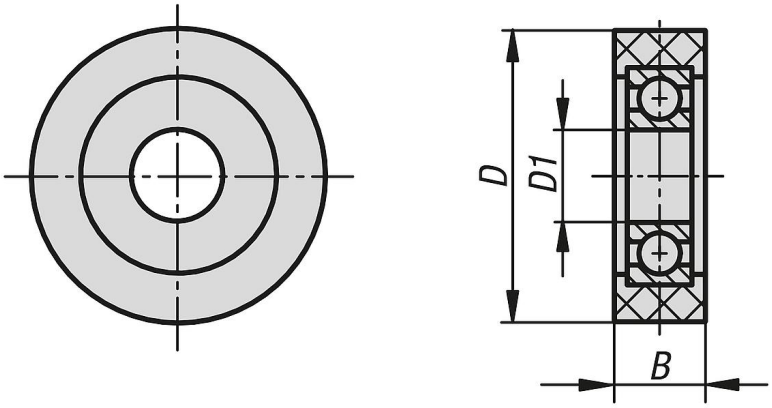


## Nuestros productos

| Referencia | Versión 1 | Material de la superficie de rodadura | Rodamiento de la rueda | D | D1 | B | Rodamiento de bolas | Capacidad de carga kg |
|---|---|---|---|---|---|---|---|---|
| 95057-03008 | sin sistema de bloqueo | extrathane | rodamiento de bolas | 30 | 6 | 8 | 626 2RS | 20 |
| 95057-03514 | sin sistema de bloqueo | extrathane | rodamiento de bolas | 35 | 12 | 14 | 60002RS | 40 |
| 95057-04020 | sin sistema de bloqueo | extrathane | rodamiento de bolas | 40 | 10 | 20 | 60002RS | 40 |
| 95057-05015 | sin sistema de bloqueo | extrathane | rodamiento de bolas | 50 | 10 | 15 | 6200 2RS | 60 |
| 95057-06020 | sin sistema de bloqueo | extrathane | rodamiento de bolas | 60 | 17 | 20 | 6203 2RS | 90 |
| 95057-07020 | sin sistema de bloqueo | extrathane | rodamiento de bolas | 70 | 25 | 20 | 6205 2RS | 125 |
| 95057-030081 | sin sistema de bloqueo | poliamida 6 | rodamiento de bolas | 30 | 6 | 8 | 626 2RS | 35 |
| 95057-035111 | sin sistema de bloqueo | poliamida 6 | rodamiento de bolas | 35 | 8 | 11 | 6082RS | 55 |
| 95057-040201 | sin sistema de bloqueo | poliamida 6 | rodamiento de bolas | 40 | 10 | 20 | 6200 2RS | 100 |
| 95057-050151 | sin sistema de bloqueo | poliamida 6 | rodamiento de bolas | 50 | 10 | 15 | 6200 2RS | 100 |
| 95057-060201 | sin sistema de bloqueo | poliamida 6 | rodamiento de bolas | 60 | 17 | 20 | 6203 2RS | 165 |
| 95057-070201 | sin sistema de bloqueo | poliamida 6 | rodamiento de bolas | 70 | 25 | 20 | 6205 2RS | 185 |

Nuestros productos