Descripción del artículo/Imágenes del producto

Descripción

Material:
Carcasa de chapa de acero, cuerpo de la rueda de PA 6 con superficie de rodadura de poliuretano resistente a la abrasión.

Versión:
Carcasa presionada. Carcasa de los rodillos guía con rodamiento de bolas de 2 piezas en corona giratoria y protección de bola. Ruedas con cojinete de deslizamiento.

Indicación:
Las ruedas están protegidas contra rotura, no precisan mantenimiento y son resistentes a la corrosión. Eje de rueda atornillado. Ruedas antihuella.

Planos

Rodillos guía

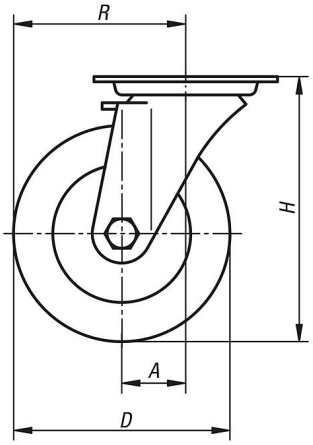

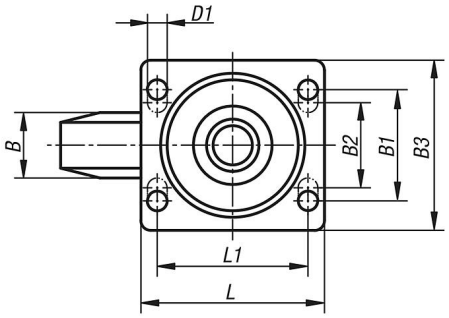

Rodamiento de la corona giratoria:

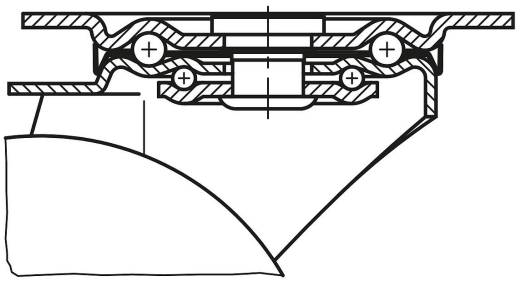

Nuestros productos

Referencia	Descripción	Versión 1	Rodamiento de la rueda	A	B	B1	B2	B3	D	D1	H	L	L1	R	Capacidad de carga kg
95024-10035	Rodillo guía	sin sistema de bloqueo	cojinete de deslizamiento	36	35	60	-	85	100	9	125	100	80	86	200
95024-12535	Rodillo guía	sin sistema de bloqueo	cojinete de deslizamiento	40	40	60	-	85	125	9	150	100	80	102,5	200
95024-15040	Rodillo guía	sin sistema de bloqueo	cojinete de deslizamiento	60	45	80	75	110	150	11	190	140	105	135	400
95024-20050	Rodillo guía	sin sistema de bloqueo	cojinete de deslizamiento	65	50	80	75	110	200	11	235	140	105	165	400