Descripción del artículo/Imágenes del producto

Descripción

Material:
Fundición de aluminio.
Tornillo de sujeción con tuerca, acero.

Versión:
Con recubrimiento de polvo negro.
Tornillo de sujeción con tuerca, cincado.

A petición:
Palanca de sujeción para fijación.

Planos

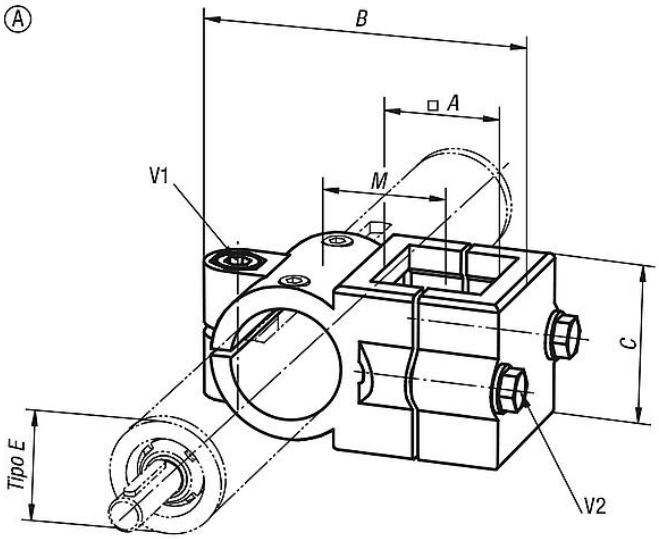

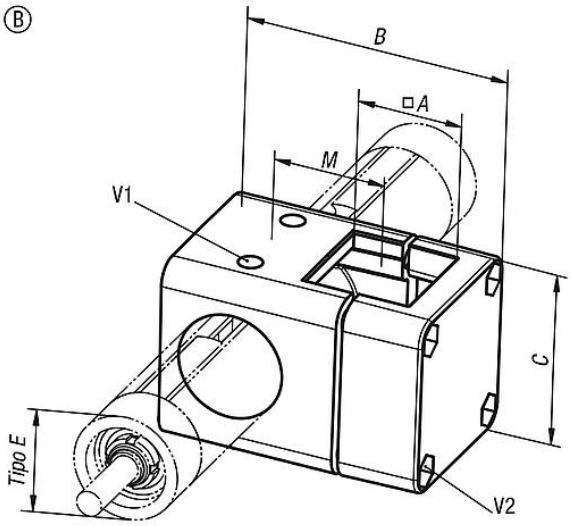

Nuestros productos

Referencia	Forma	Tipo E	A	B	C	M	V1	V2
29125-3030	A	30	30	86	45	33	M8x35	M8x35
29125-4040	A	40	40	117	60	47	M10x50	M8x45
29125-5050	B	50	50	126	86	53	M8x50	M8x50
29125-3030	A	30	30	86	45	33	M8x35	M8x35
29125-4040	A	40	40	117	60	47	M10x50	M8x45
29125-5050	B	50	50	126	86	53	M8x50	M8x50