Descripción del artículo/Imágenes del producto

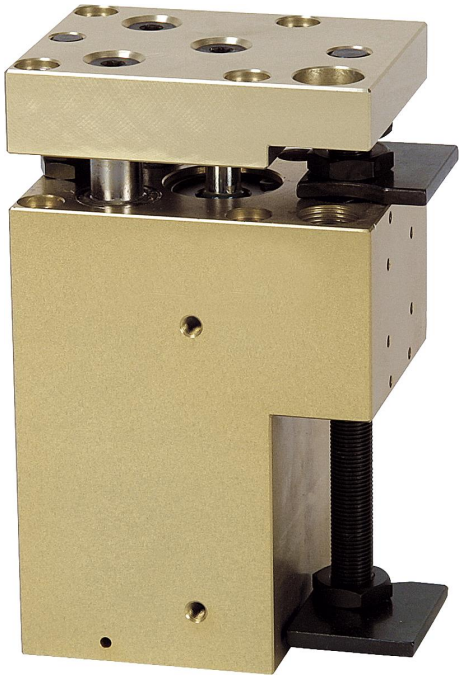

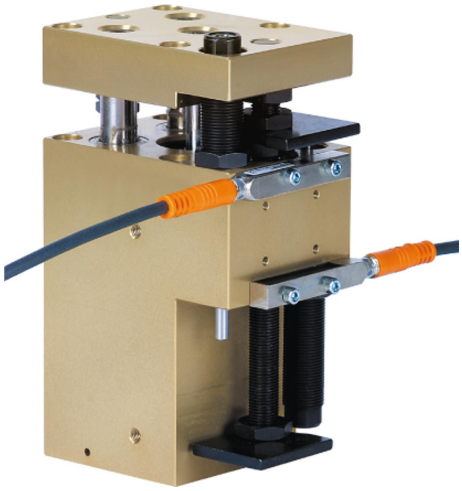

Descripción

Material:
Carcasa de aluminio de alta resistencia.
Sistema de tope de acero.

Versión:
Carcasa anodizada.
Sistema de tope endurecido y bruñido.

Indicación:
Unidades de elevación neumáticas sin mantenimiento de estructura robusta y con guía de bolas estanca. Activación mediante válvula de 4/2 ó 5/2 vías. El accionamiento se realiza a través de aire comprimido a 4-8 bar, constante, filtrado (10 µm), seco, lubricado o sin lubricar. Conexión de aire comprimido M5.
Los módulos del mismo tamaño se pueden combinar entre sí sin placas del adaptador gracias al sistema de centrado, utilizando anillos de centrado 20240.

Precisión de repetición ±0,02 mm.

A petición:
Unidades de elevación disponibles con carreras más cortas.

Accesorios:
Amortiguador, interruptor de proximidad y conector, ver tabla.

Planos

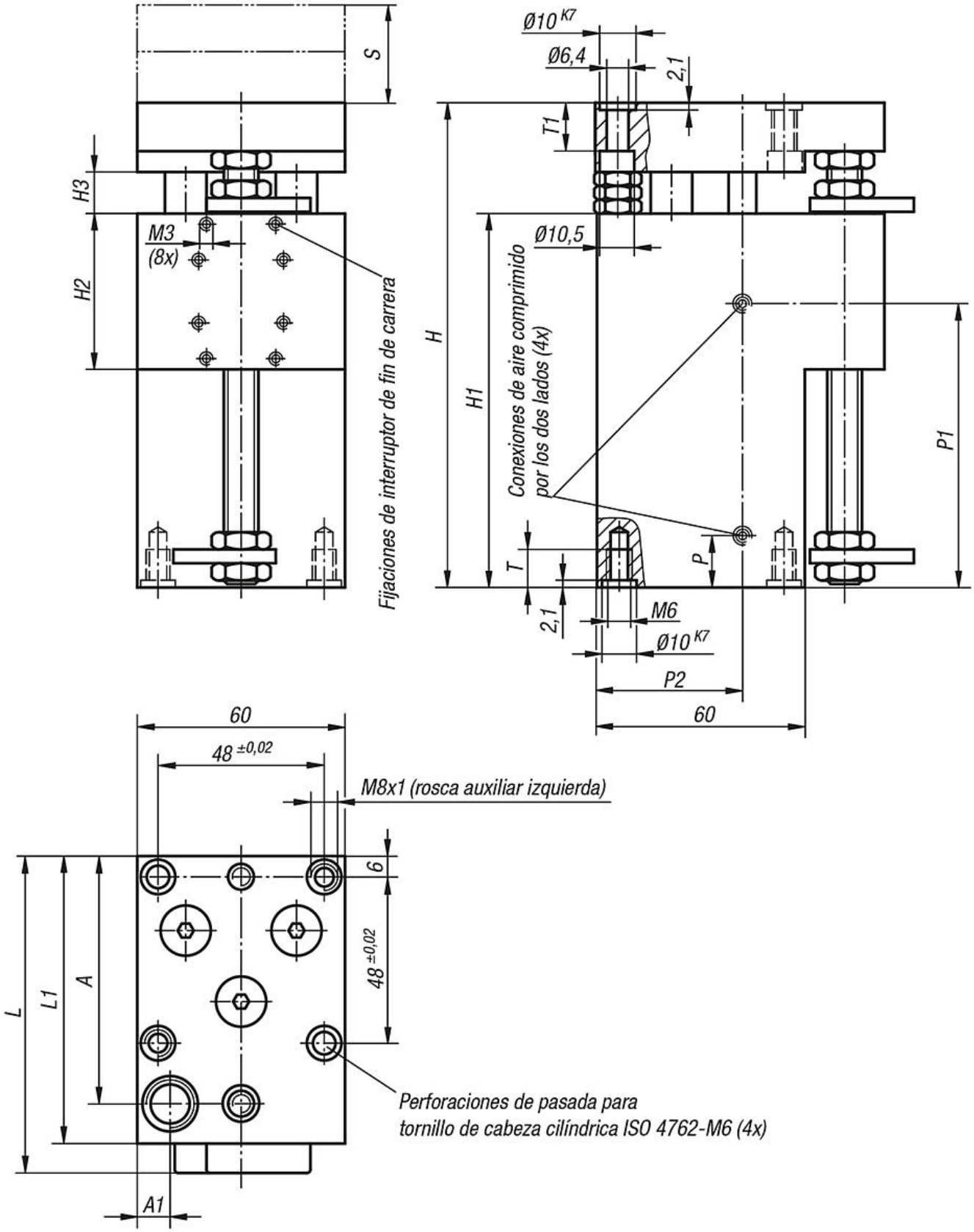
S
H3
H2
M3
(8x)
Fijaciones de interruptor de fin de carrera
Ø10 K7
Ø6,4
2,1
T1
Ø10,5
H
H1
Conexiones de aire comprimido
por los dos lados (4x)
P1
T
P
2,1
M6
Ø10 K7
P2
60
60
48 ±0,02
M8x1 (rosca auxiliar izquierda)
6
48 ±0,02
L
L1
A
Perforaciones de pasada para
tornillo de cabeza cilíndrica ISO 4762-M6 (4x)
A1

Planos

Datos de carga

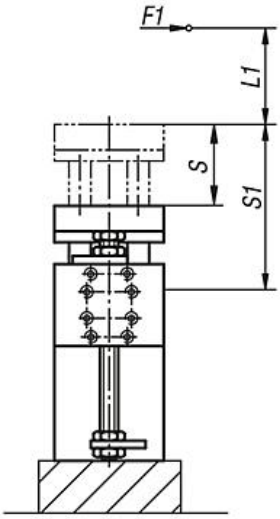

M1 = (S1 + L1) x F1

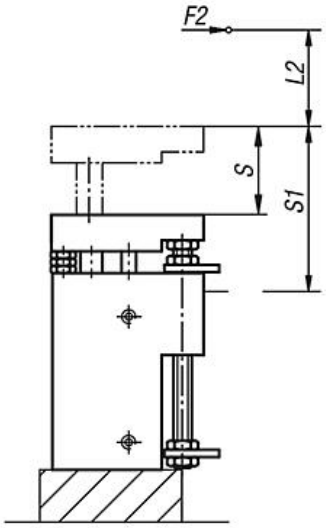

M2 = (S1 + L2) x F2

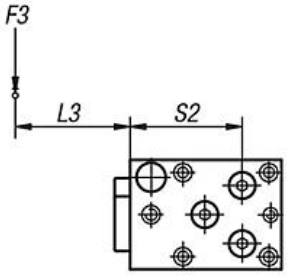

M3 = (S2 + L3) x F3

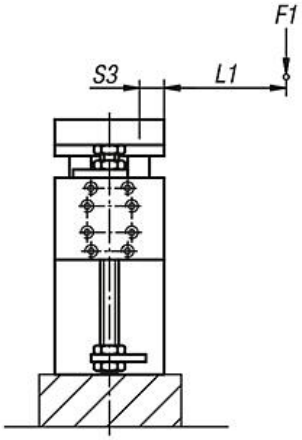

M1 = (S3 + L1) x F1

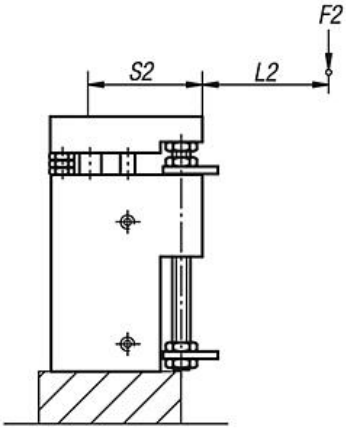

M2 = (S2 + L2) x F2

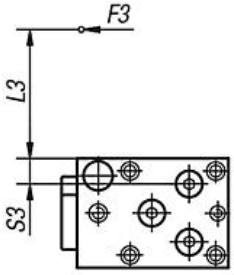

M3 = (S3 + L3) x F3

$$\frac{M1_{eff}}{M1_{zul}} + \frac{M2_{eff}}{M2_{zul}} + \frac{M3_{eff}}{M3_{zul}} \leq 1$$

Cálculo de vida útil:

$$L = \left(\frac{M_{zul}}{M_{eff}}\right)^3 x\ 10^5$$

L = Vida útil (m)
M_{zul} = Par admisible (Nm)
M_{eff} = Par calculado (Nm)

Nuestros productos

Referencia	Tamaño	A	A1	H	H1	H2	H3	L	L1	P	P1	P2	Carrera S	T	T1
20054-6050	6	71,5	10	140	108	45	12	92	83	15	83	41,5	50	16	13
20054-6075	6	71,5	10	165	133	45	12	92	83	15	108	41,5	75	16	13
20054-6100	6	71,5	10	190	158	45	12	92	83	15	133	41,5	100	16	13

Referencia	Tamaño	Fuerza del émbolo con 6 bar (N)	Fuerza de recuperación con 6 bar (N)	Ø de cilindro	Consumo de aire por carrera doble con 6 bar (ccm)	Amortiguador adecuado	Interruptor de proximidad adecuado	Conector adecuado
20054-6050	6	220	200	25	33	26310-1410012	83000-05-010	80150-010X2000
20054-6075	6	220	200	25	50	26310-1410012	83000-05-010	80150-010X2000
20054-6100	6	220	200	25	66	26310-1410012	83000-05-010	80150-010X2000

Referencia	Tamaño	M1 Nm	M2 Nm	M3 Nm	S1	S2	S3
20054-6050	6	28	28	30	46 + S/2 (carrera)	61	14
20054-6075	6	28	28	30	46 + S/2 (carrera)	61	14
20054-6100	6	28	28	30	46 + S/2 (carrera)	61	14