Descripción del artículo/Imágenes del producto

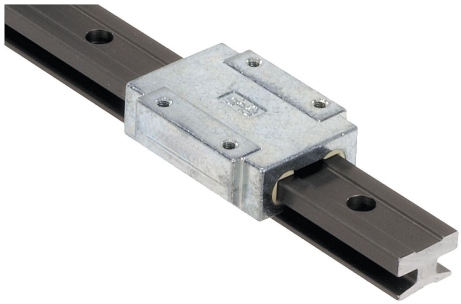

Descripción

Material:

Carro de deslizamiento con cuerpo base de cinc, elementos corredizos de iglidur® J.
Carril guía de perfil extruido, EN AW-6060.

Versión:
Carril guía recubierto con Eloxal duro, 50 µm. Dureza de 500 HV.

Indicación:
Las guías lineales en miniatura no precisan de ningún tipo de mantenimiento gracias a su capacidad de funcionamiento sin engrase y a su resistencia a la corrosión. Los elementos corredizos de iglidur® J son resistentes al desgaste e intercambiables.
Temperatura de aplicación hasta 80 °C máx.
Una ventaja fundamental de estas guías lineales en miniatura son sus pequeñas medidas estructurales.
** Indicar la longitud L2 = 12 mm.
* Indicar la longitud L = 500 mm.
Posibilidad de indicar las longitudes L2 y L solo con mm enteros.

Planos

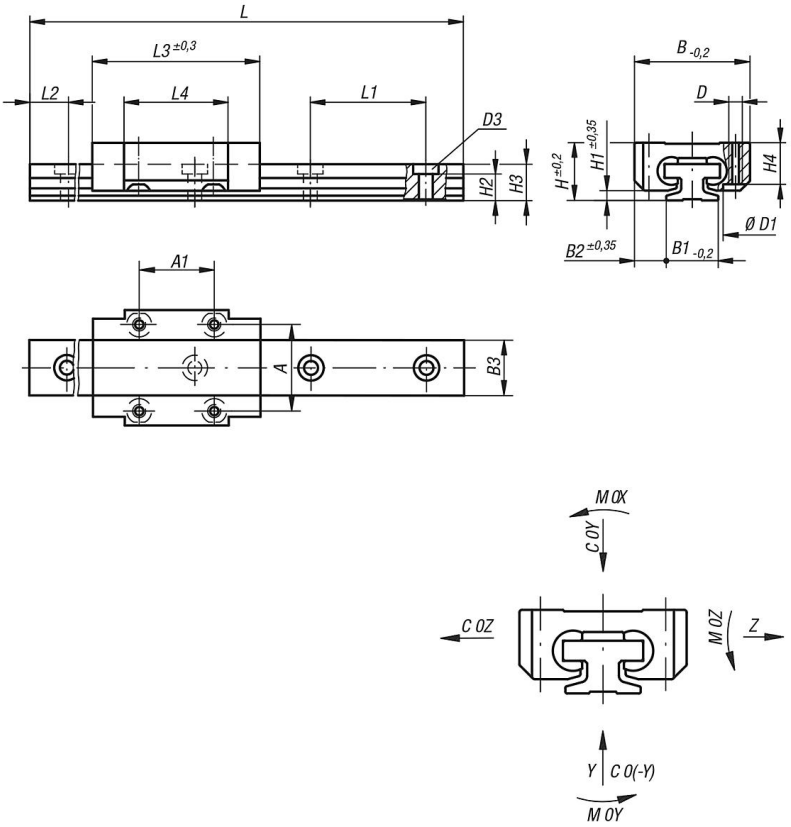

Nuestros productos

Guías lineales en miniatura DryLin® T, Carros guía

Nuestros productos

Referencia	Descripción	Versión 2	Tamaño	A	A1	B	B2	D	D1	H	H1	H4	L3	L4	C0Y N	C0(-Y) N	C0Z N	M0X Nm	M0Y Nm	M0Z Nm
21210-0900	Carro Guía	rodamiento fijo estándar	9	15	13	20	5,5	M2	4,4	10	1,7	7,2	29	18	480	480	240	3,4	1,8	1,8
21210-1200	Carro Guía	rodamiento fijo estándar	12	20	15	27	7,5	M3	6,5	13	2,2	9,5	34	22	960	960	480	9,2	4,4	4,4
21210-1500	Carro Guía	rodamiento fijo estándar	15	25	20	32	8,5	M3	6,5	16	2,8	11	42	31	1400	1400	700	17	8	8
21210-0920	Carro Guía	rodamiento con apoyo libre dirección y	9	15	13	20	5,5	M2	4,4	10	1,7	7,2	29	18	480	480	240	3,4	1,8	1,8
21210-1220	Carro Guía	rodamiento con apoyo libre dirección y	12	20	15	27	7,5	M3	6,5	13	2,2	9,5	34	22	960	960	480	9,2	4,4	4,4
21210-1520	Carro Guía	rodamiento con apoyo libre dirección y	15	25	20	32	8,5	M3	6,5	16	2,8	11	42	31	1400	1400	700	17	8	8
21210-0930	Carro Guía	rodamiento con apoyo libre dirección z	9	15	13	20	5,5	M2	4,4	10	1,7	7,2	29	18	480	480	240	3,4	1,8	1,8
21210-1230	Carro Guía	rodamiento con apoyo libre dirección z	12	20	15	27	7,5	M3	6,5	13	2,2	9,5	34	22	960	960	480	9,2	4,4	4,4
21210-1530	Carro Guía	rodamiento con apoyo libre dirección z	15	25	20	32	8,5	M3	6,5	16	2,8	11	42	31	1400	1400	700	17	8	8

Referencia	Descripción	Tamaño	L máx.	L2	B1	B3	D3 Para tornillo DIN 912	H2	H3	L1
21210-0910X0800	Carril Guía	9	800	10	9	9,6	M2	4,6	6,3	20
21210-1520X3000	Carril Guía	15	3000	20	15	17	M3	7	10,8	40

Referencia	Descripción	Versión 1	Tamaño	L máx.	L	L2	L2 mín.	L2 máx.	B1	B3	D3 Para tornillo DIN 912	H2	H3	L1
21210-09**X*	Carril Guía	L2 y L específico del cliente	9	800	*	**	5	14,5	6	9,6	M2	4,6	6,3	20
21210-12**X*	Carril Guía	L2 y L específico del cliente	12	800	*	**	5	17	12	13	M3	5,9	8,6	25
21210-15**X*	Carril Guía	L2 y L específico del cliente	15	3000	*	**	10	29,5	15	17	M3	7	10,8	40