Descripción del artículo/Imágenes del producto

Descripción

Material:
Cuerpo base del carro con cojinete de deslizamiento sin mantenimiento fabricado con iglidur® J.
Carriles de aluminio anodizado.

Versión:
Carriles guía de colores naturales anodizados.
Rosca de fijación del carro guía de latón.

Indicación:
Las guías de deslizamiento en miniatura no precisan mantenimiento y son resistentes a la corrosión. Su peso reducido permite un alto grado de velocidad y aceleración. Temperatura de aplicación hasta 80 °C máx.
Las guías de deslizamiento en miniatura son resistentes al polvo y especialmente adecuadas para el funcionamiento sin engrase.

** Indicar la longitud L2 = 20 mm.
* Indicar la longitud L = 500 mm.
Posibilidad de indicar las longitudes L2 y L solo con mm enteros.

Planos

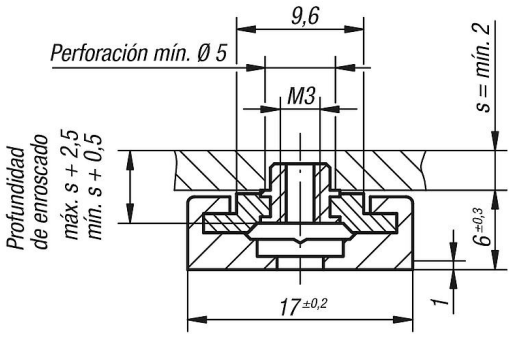

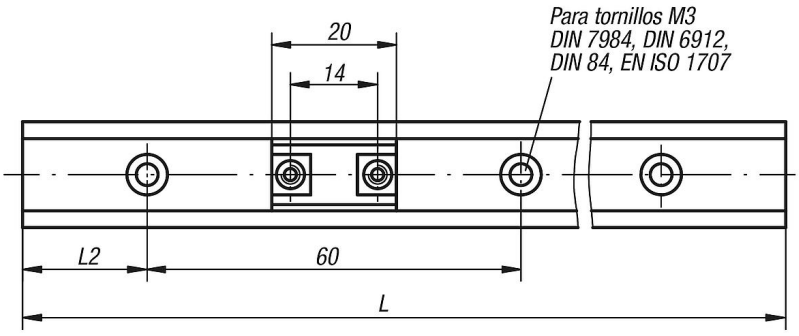

Planos

Capacidad de carga estática y momentos de inercia de una superficie

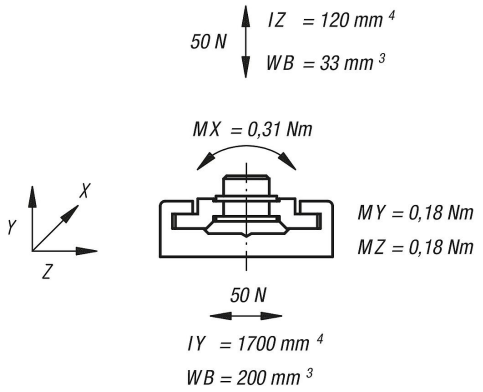

Nuestros productos

Carro guía

Referencia	Versión 2
21230-1700	rodamiento fijo
21230-1710	rodamiento con apoyo libre

Carriles guía

Referencia	Versión	L máx.	L2
21230-1720X1960	-	1960	20

Referencia	Versión	L2	L2 mín.	L2 máx.
21230-17**X*	-	**	20	49