## Descripción del artículo/Imágenes del producto

### Descripción

**Material:**
Barra de acero.
Rascador de poliamida modificada.
Rodillos de acero 1.3505.

**Versión:**
Barra cincada.

**Indicación:**
Carro guía sobre rodillos con rodamiento de rodillos engrasados de forma permanente y rascadores de poliamida que protegen las vías contra la suciedad. Regulando fácilmente el rodillo excéntrico central, el carro guía sobre rodillos se puede ajustar en el carril sin juego o con la tensión previa deseada.
Altas velocidades de desplazamiento hasta 7 m/s y funcionamiento extremadamente silencioso (más rápido y silencioso que los sistemas de rodamiento de bolas).

Temperatura de aplicación de -30 °C a +120 °C.

**A petición:**
Carros guía sobre rodillos con 4 o 5 rodillos.

## Planos

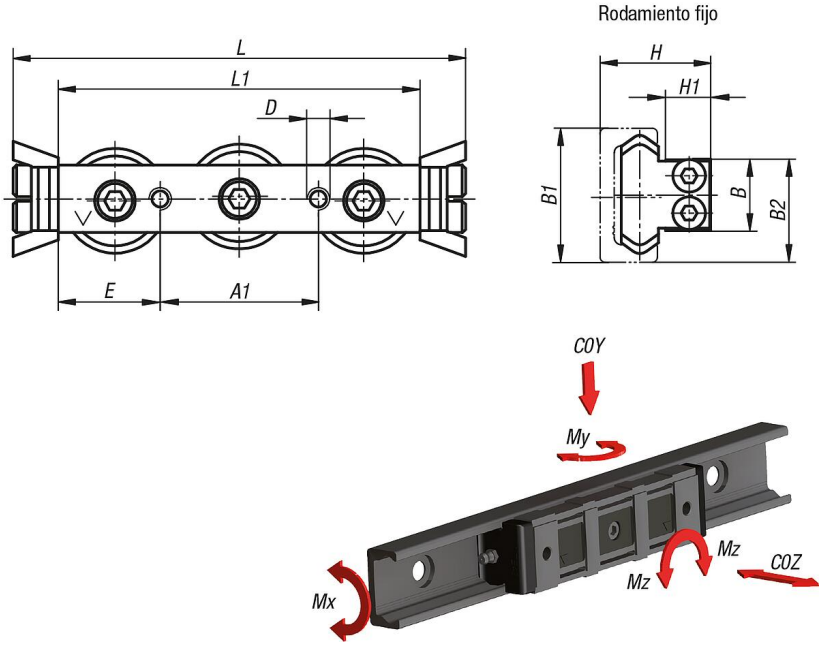


## Nuestros productos

| Referencia | Tamaño | A1 | B | B1 | B2 | D | E | H | H1 | L | L1 | C dinámico N | C0Y N | C0Z N | Mx Nm | My Nm | Mz Nm |
|---|---|---|---|---|---|---|---|---|---|---|---|---|---|---|---|---|---|
| 21322-1118060 | 18 | 20 | 9,5 | 18 | 14 | M5 | 20 | 15 | 5,7 | 76 | 60 | 1530 | 820 | 260 | 1,5 | 4,7 | 8,2 |
| 21322-1128080 | 28 | 35 | 14,9 | 28 | 21,7 | M5 | 22,5 | 23,9 | 9,7 | 100 | 80 | 4260 | 2170 | 640 | 6,2 | 16 | 27,2 |
| 21322-1135100 | 35 | 45 | 19,9 | 35 | 27,85 | M6 | 27,5 | 30,2 | 11,9 | 120 | 100 | 8040 | 3510 | 1060 | 12,9 | 33,7 | 61,5 |
| 21322-1143120 | 43 | 55 | 24,9 | 43 | 34,3 | M8 | 32,5 | 37 | 14,5 | 140 | 120 | 12280 | 5500 | 1570 | 23,6 | 60 | 104,5 |

## Nuestros productos