Descripción del artículo/Imágenes del producto

Descripción

Material:
Revestimiento exterior de acero del apoyo de cilindros.
Jaula de plástico.
Bolas de acero.

Indicación:
Los rodamientos lineales de bolas corresponden a la serie 3 según ISO 10285. Con junta por los dos lados. Los rodamientos lineales de bolas están equipados con una jaula de plástico. Esta garantiza un funcionamiento silencioso y unas propiedades de marcha excelentes. En caso de temperaturas de aplicación superiores a +80 °C, se recomienda utilizar rodamientos lineales de bolas con jaula de acero. El seguro de los rodamientos lineales de bolas está formado por circlips según DIN 471/472.

Tolerancias recomendadas:
Árbol: h6
Carcasa: H7

Los rodamientos lineales de bolas con junta por los dos lados se deben engrasar antes de la instalación.

Las capacidades de carga indicadas se aplican si se utilizan árboles endurecidos y pulidos.

Rango de temperatura:
De -20 °C a +80 °C.

Planos

Versión cerrada

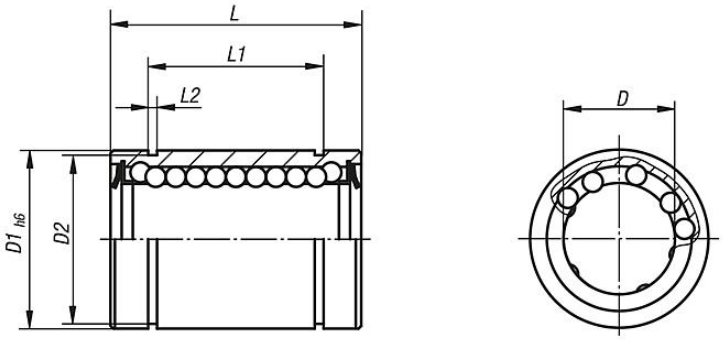

Versión abierta

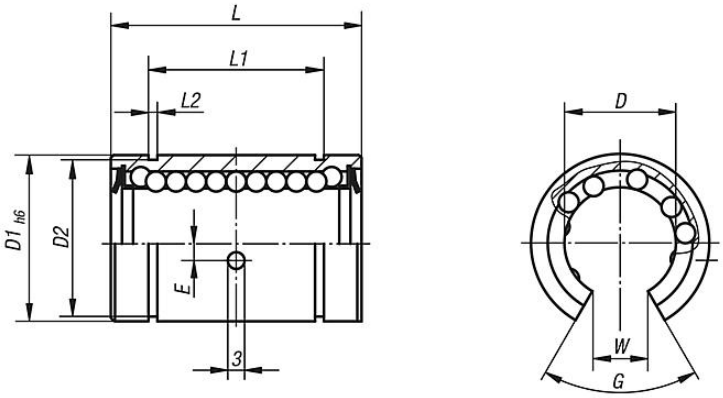

Posición de la fijación radial y axial

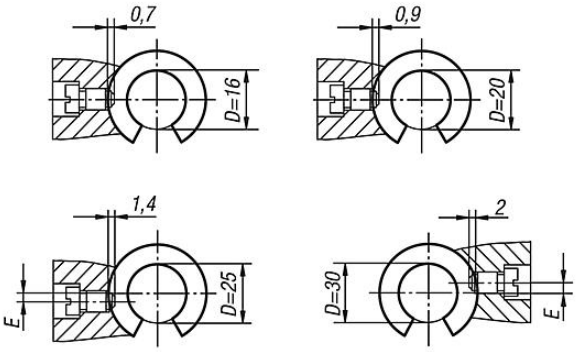

Nuestros productos

Referencia cerrado	Referencia abierto	D	D1	D2	E	G	L	L1	L2	W	Capacidades de carga dinámicas N	Capacidades de carga estáticas N
21500-1202	-	12	22	21	-	-	32 -0,2	22,9 -0,2	1,3	-	520	800
21500-1602	21500-1612	16	26	24,9	-/0	-/78°	36 -0,2	24,9 -0,2	1,3	-/10	590	910
21500-2002	21500-2012	20	32	30,3	-/0	-/60°	45 -0,2	31,5 -0,2	1,6	-/10	880	1400
21500-2502	21500-2512	25	40	37,5	-/1,5	-/60°	58 -0,3	44,1 -0,3	1,85	-/12,5	1000	1600
21500-3002	21500-3012	30	47	44,5	-/2	-/50°	68 -0,3	52,1 -0,3	1,85	-/12,5	1600	2800

Nuestros productos