Descripción del artículo/Imágenes del producto

## Descripción

**Material:**
Carcasa de aluminio.

**Versión:**
Carcasa con acabado natural.

**Indicación:**
Estas unidades de carcasas lineales prefabricadas están compuestas de una carcasa de aluminio prensado por extrusión, dos rodamientos lineales de bolas montados con dispositivo de autoalineación 21510 y una junta por los dos lados. Fijación de los rodamientos en la carcasa con tornillos de cabeza cilíndrica.

Tolerancia de árbol recomendada: h6.

Capacidad de carga según las especificaciones del rodamiento lineal de bolas (x2).

**A petición:**
Las unidades de carcasas lineales se pueden equipar con todos los rodamientos lineales de bolas que se incluyen en este catálogo.

**Accesorios:**
Juntas adicionales 21560.
Árboles guía de precisión 21590 o 21595.
Tornillos de fijación 07160 o 07161.

## Planos

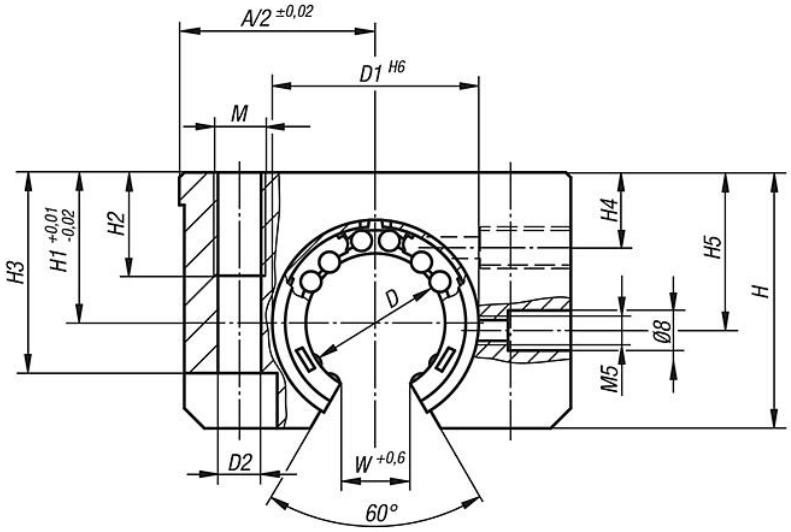


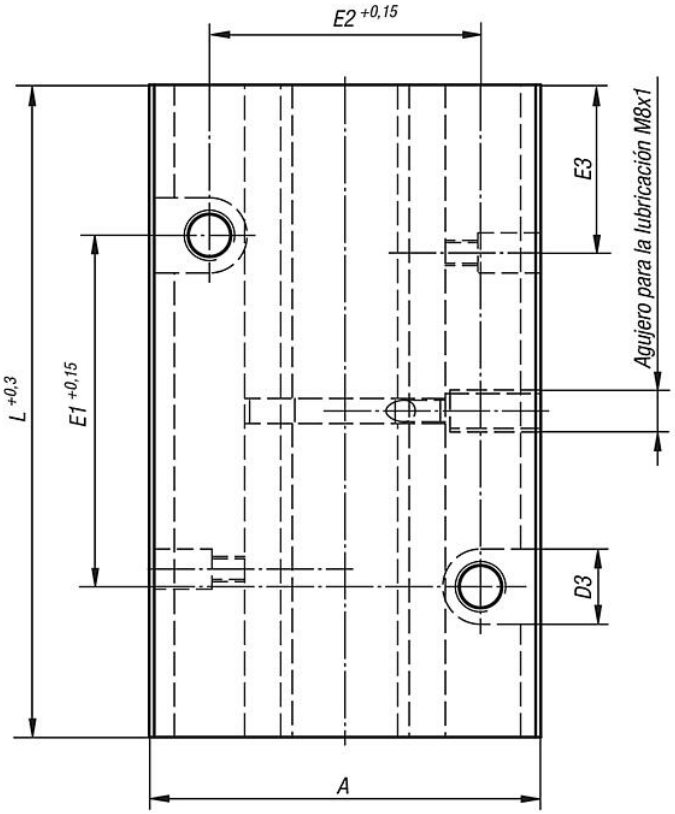


## Nuestros productos

| Referencia | A | D | D1 | D2 | D3 | E1 | E2 | E3 | H | H1 | H2 | H3 | H4 | H5 | L | M | W |
|---|---|---|---|---|---|---|---|---|---|---|---|---|---|---|---|---|---|
| 21545-121012 | 43 | 12 | 22 | 5,2 | 10 | 40 | 30 | 19,5 | 30 | 18 | 13 | 25 | 8 | 16,65 | 76 | M6 | 7 |
| 21545-161012 | 53 | 16 | 26 | 5,2 | 10 | 45 | 36 | 21,5 | 35 | 22 | 13 | 30 | 12 | 22 | 84 | M6 | 9,4 |
| 21545-201012 | 60 | 20 | 32 | 6,8 | 11 | 55 | 45 | 27 | 42 | 25 | 18 | 34 | 13 | 25 | 104 | M8 | 10,2 |
| 21545-251012 | 78 | 25 | 40 | 8,6 | 15 | 70 | 54 | 33,5 | 51 | 30 | 22 | 40 | 15 | 31,5 | 130 | M10 | 12,9 |
| 21545-301012 | 87 | 30 | 47 | 10,3 | 18 | 85 | 62 | 39,5 | 60 | 35 | 26 | 48 | 16 | 33 | 152 | M12 | 14,4 |
| 21545-401012 | 108 | 40 | 62 | 14,25 | 20 | 100 | 80 | 45 | 77 | 45 | 34 | 60 | 20 | 43,5 | 176 | M16 | 18,2 |
| 21545-501012 | 132 | 50 | 75 | 14,25 | 20 | 125 | 100 | 56,5 | 88 | 50 | 34 | 49 | 20 | 47,5 | 224 | M16 | 33 |

Nuestros productos