Descripción del artículo/Imágenes del producto

Descripción

Material:
Anillo de acero.
Goma de NBR.

Indicación:
Además de las juntas estándar se pueden suministrar juntas adicionales para casquillos esféricos lineales. Con estas juntas adicionales se consigue una protección contra la suciedad y el polvo considerablemente mayor.
Las juntas se colocan antes del casquillo esférico en la perforación de la carcasa (tolerancia H7) y se fijan con adhesivo.

Planos

Versión cerrada

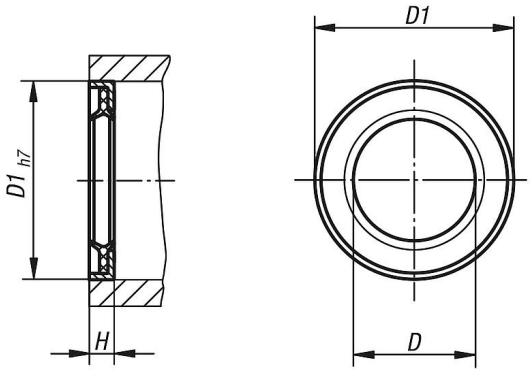

Nuestros productos

Referencia	Versión	D	D1	H
21560-120	cerrado	12	22	3
21560-160	cerrado	16	26	3
21560-200	cerrado	20	32	4
21560-250	cerrado	25	40	4
21560-300	cerrado	30	47	5
21560-400	cerrado	40	62	5