Descripción del artículo/Imágenes del producto

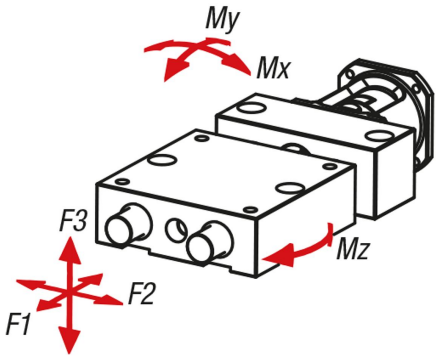

Descripción

Material:
Soporte de rodamiento y carro de aleación de aluminio anodizado.
Columnas guía y husillo roscado de acero inoxidable.
Cojinete de deslizamiento para columnas guía y tuerca de husillo de plástico especial de alta calidad.
Acoplamiento para garra de aluminio con estrella de acoplamiento de poliuretano.

Versión:
Aleación de aluminio anodizado.
Acero inoxidable endurecido y pulido.
Husillo roscado con rodamiento de bolas.

Indicación de pedido:
La posición de la salida de cable o de la unidad de control se suministra tal como se representa en el dibujo técnico.

Indicación:
Mesas de posicionamiento para tareas de ajuste y posicionamiento con motor.
Los casquillos guía y tuercas de husillo son adecuados para la marcha en seco, se recomienda sin embargo lubricar con grasa para cojinetes de deslizamiento de plástico. Le ofrecemos como accesorio (25000-15) el software de programación correspondiente y el cable de interfaz para el motor paso a paso con control de posicionamiento.

El motor paso a paso con una resolución de 200 pasos por giro permite calcular con exactitud el posicionamiento desde una dirección de 0,005 mm. La total exactitud de posicionamiento desde una dirección es de 0,01 mm. El sistema puede ponerse en funcionamiento con una duración de conexión del 100 %.

Combinable con cualquier componente del mismo tamaño.

Datos técnicos:
Pendiente de husillo roscado: 2 mm
Juego axial de husillo roscado: <0,04 mm
Juego axial de guías: <0,02 mm
Máx. velocidad de entrada: 600 rpm
Máx. velocidad de desplazamiento: 20 mm/s
Máx. duración de conexión: 100 %
Temperatura de funcionamiento: de +10 °C a +50 °C

Planos

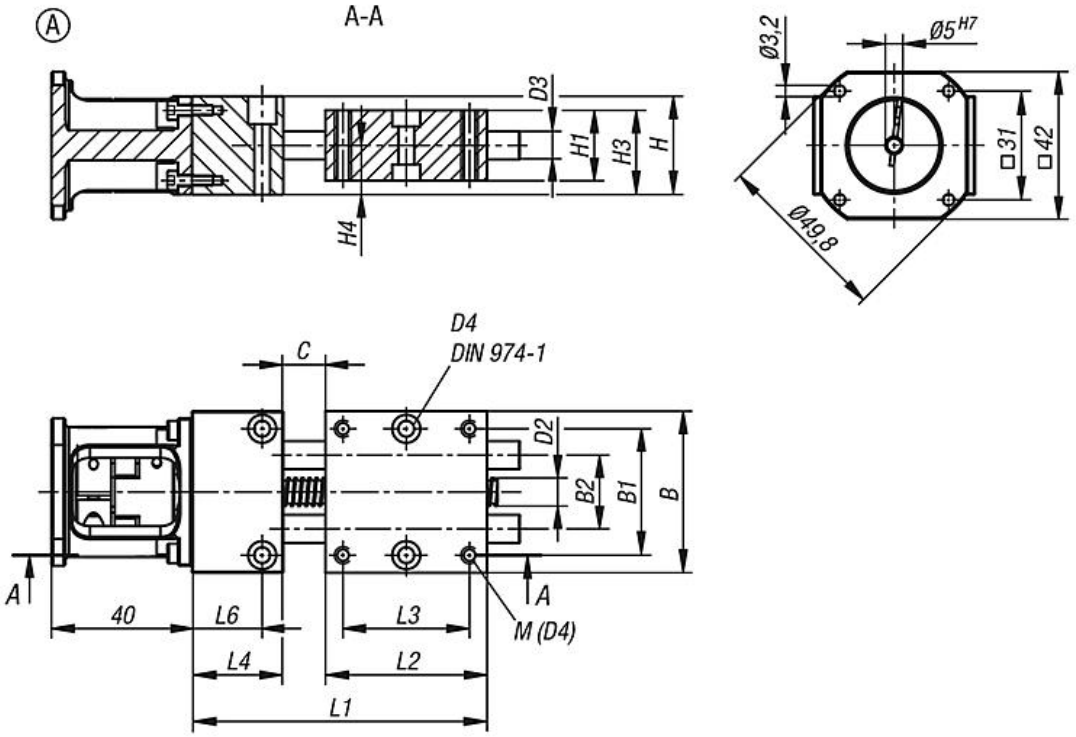
A
A-A
D3
H1
H3
H
H4
Ø3,2
Ø5 H7
□31
□42
Ø49,8
C
D4
DIN 974-1
D2
B2
B1
B
A
A
40
L6
L3
M (D4)
L4
L2
L1

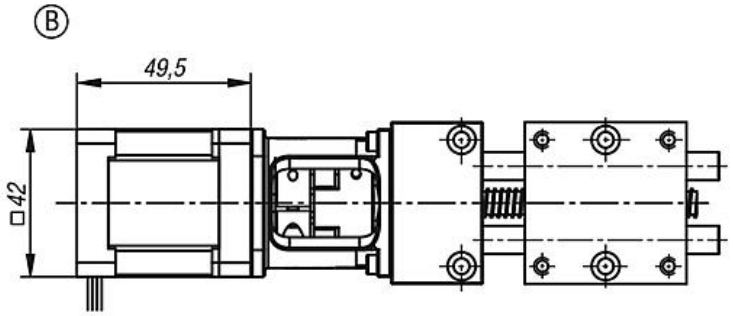
B
49,5
□42

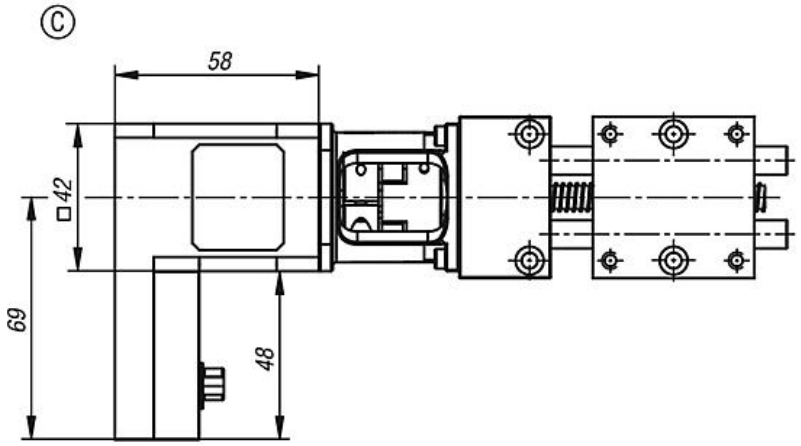
C
58
□42
69
48

Nuestros productos

Referencia	Tamaño	Forma	Modelo de forma
21080-080	8	A	sin motor
21080-0811	8	B	con motor paso a paso
21080-0821	8	C	motor paso a paso con control de posicionamiento integrado
21080-120	12	A	sin motor
21080-1211	12	B	con motor paso a paso
21080-1221	12	C	motor paso a paso con control de posicionamiento integrado

Datos técnicos

Tamaño	B	B1	B2	D2	D3	D4	H	H1	H3	H4	L1	L2	L3	L4	L6	Carrera S
8	46	36	21	8x2	8	4	28	20	24	14	93,5	46	36	26	20	24
12	75	60	38	8x2	12	6	29,5	25	28	15,5	133	75	60	30	15	30

Tabla de fuerzas

Tamaño	F1 N	F2 N	F3 N	Mx Nm	My Nm	Mz Nm
8	60	60	30	0,5	0,5	2
12	60	100	60	0,8	0,8	3