Descripción del artículo/Imágenes del producto

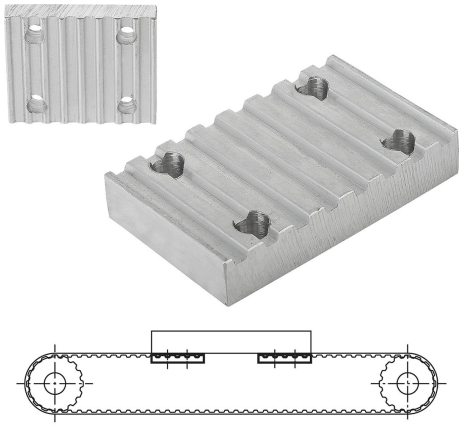

Descripción

Material:
Aluminio.

Versión:
Acabado natural.

Indicación:
Las placas de sujeción se utilizan en numerosas aplicaciones para la fijación mecánica de los extremos libres de la correa. Las placas de sujeción deben disponer del perfil dentado adecuado para transmitir uniformemente la fuerza de sujeción al extremo de la correa que se quiera fijar. Para aplicaciones estándar, debe haber 7 dientes de correa por extremo de correa como mínimo.

Planos

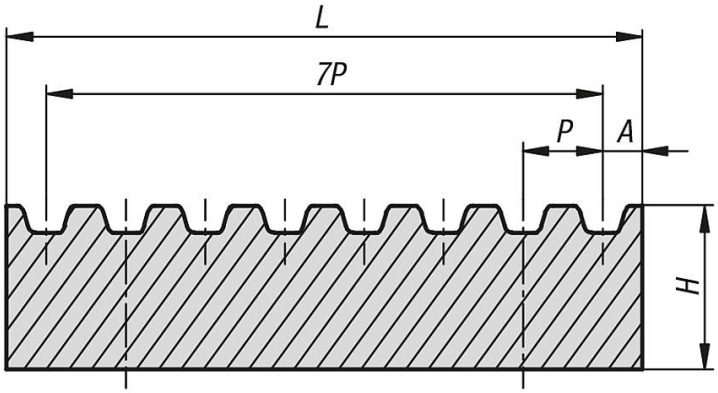

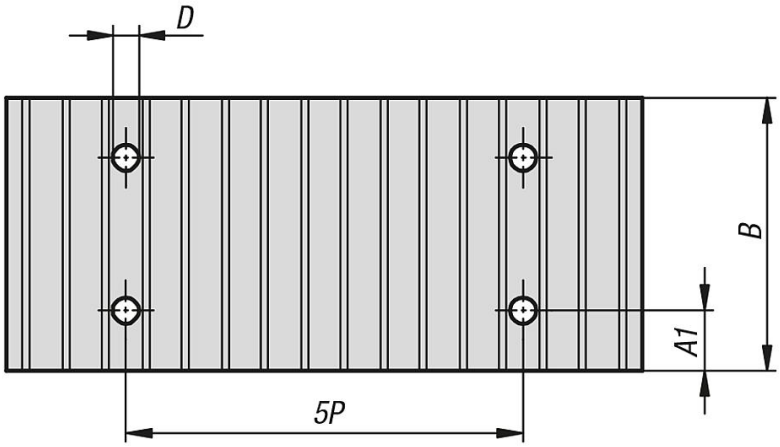

Nuestros productos

Referencia	Perfil	Anchura de correa	P	A	A1	B	D	H	L
22012-05101	T5	10	5	3,4	6	29	5,5	8	41,8
22012-05161	T5	16	5	3,4	6	35	5,5	8	41,8
22012-05251	T5	25	5	3,4	6	44	5,5	8	41,8
22012-10161	T10	16	10	5	8	41	9	15	80

Nuestros productos

Referencia	Perfil	Anchura de correa	P	A	A1	B	D	H	L
22012-10251	T10	25	10	5	8	50	9	15	80
22012-10321	T10	32	10	5	8	57	9	15	80
22012-05102	AT5	10	5	3,4	6	29	5,5	8	41,8
22012-05162	AT5	16	5	3,4	6	35	5,5	8	41,8
22012-05252	AT5	25	5	3,4	6	44	5,5	8	41,8
22012-10162	AT10	16	10	5	8	41	9	15	80
22012-10252	AT10	25	10	5	8	50	9	15	80
22012-10322	AT10	32	10	5	8	57	9	15	80