24055 Husillos de rosca de bola enrollados con tuerca abridada DIN 69051, parte 5

norelem

Descripción del artículo/Imágenes del producto

Descripción

Material:
Husillo de acero 1.1213.
Tuerca de acero 1.3505.
Rascador de plástico.

Versión:
Husillo laminado, endurecido por inducción a 62 ±2 HRC y pulido.
Tuerca pulida, vía endurecida por inducción a 62 ±2 HRC.

Indicación:
Husillos de rosca de bola con perfil de arco apuntado con 5 mm o 10 mm de pendiente. Con paso único, a la derecha. Tuerca abridada para husillo de bolas según DIN 69051, parte 5 con brida.
Fabricada con la clase de precisión C7 (tolerancia ±50 µ/300 mm). Sin tensión previa, con juego axial P0 (máx. 0,08 mm).

A petición:
Fabricamos husillos de bolas con las características que el cliente desee a partir de un dibujo detallado.
Longitud máx. de fabricación: 5600 mm.

Otras clases de precisión y tensiones previas disponibles (ver indicación técnica).

Atención:
La tuerca abridada no debe retirarse del husillo sin ayuda de montaje, pues de lo contrario las bolas se caen.

Indicación sobre el dibujo:
1) Agujero para la lubricación M6

Planos

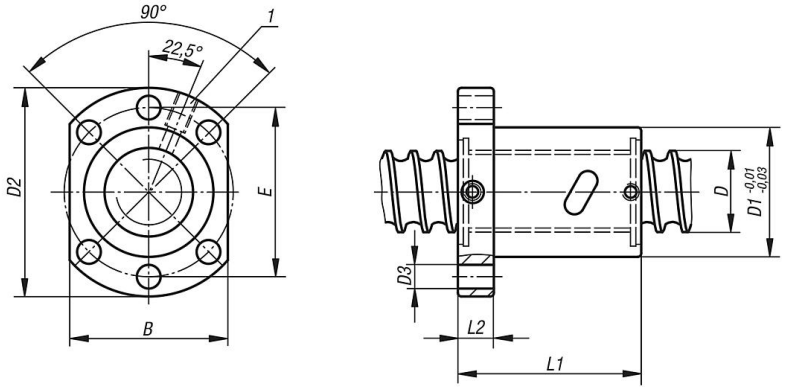

Ejemplo de procesamiento de árbol:

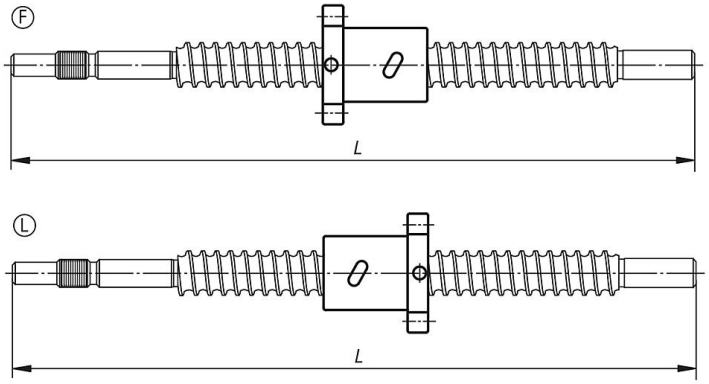

Nuestros productos

Referencia	D	D1	Pendiente	D2	D3	B	E	L1	L2	Ø de bola	Número de ciclos portantes	Capacidades de carga dinámicas N	Capacidades de carga estáticas N	Rigidez K (N/µm)
24055-16052X	16	28	5	48	5,5	40	38	45	10	3,175	4	8880	15250	200
24055-20052X	20	36	5	58	6,6	44	47	51	10	3,175	4	9990	19950	250
24055-25052X	25	40	5	62	6,6	48	51	51	10	3,175	4	11190	25810	350
24055-32052X	32	50	5	80	9	62	65	52	12	3,175	4	12640	34030	400
24055-32102X	32	50	10	80	9	62	65	85	12	6,35	4	30930	61020	400