Descripción del artículo/Imágenes del producto

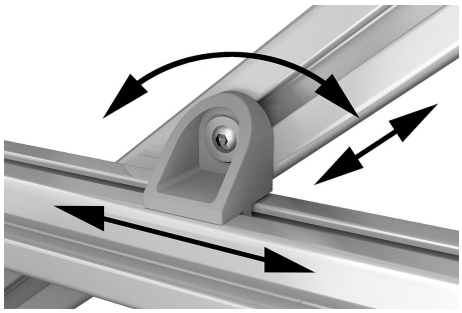

Descripción

Material:
Escuadras de fijación de fundición inyectada de cinc.
Empuñadura de fundición inyectada de cinc según DIN EN 12844.
Partes de acero inoxidable 1.4305.
Palanca excéntrica de fundición de aluminio. Cuerpo base de acero.

Versión:
Escuadras de fijación lacadas color aluminio.
Empuñadura recubierta con plástico. Acero inoxidable de acabado natural.
Tuerca corredera en ranura cincada.
Palanca excéntrica con recubrimiento de polvo negro. Parte de acero bruñida.

Indicación:
Las escuadras de fijación son aptas para unir dos perfiles de la misma serie constructiva, que hacen contacto con sus superficies laterales y se cruzan en un ángulo discrecional.

Al soltar el tornillo, ambas fijaciones quedan liberadas, lo cual permite un giro libre y un desplazamiento longitudinal de los perfiles. Las escuadras de fijación se utilizan por lo general en pares o en combinación con una escuadra articulada.

Planos

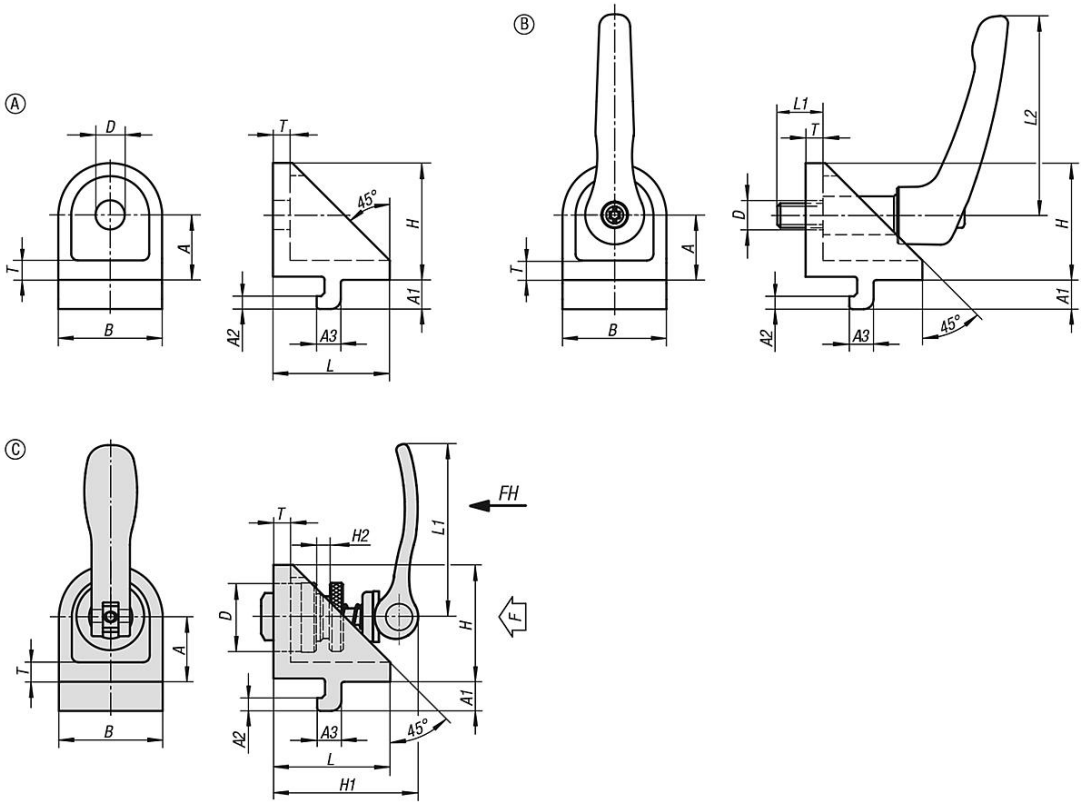

Nuestros productos

Referencia	Tipo	Ancho de ranura	Forma	Versión 1	A	A1	A2	A3	B	D	D1	H	H1	H2	L	L1	L2	T
10265-06	I	6	A	-	15	6,3	3	5,7	24	7	-	27	-	-	27	-	-	5
10265-08	I	8	A	-	20	9	4	7,5	32	9	-	36	-	-	36	-	-	6
10265-0606	I	6	B	con palanca de sujeción	15	6,3	3	5,7	24	7	M6	27	-	-	27	13	40	5
10265-0808	I	8	B	con palanca de sujeción	20	9	4	7,5	32	9	M8	36	-	-	36	18	65	6
10265-0615	I	6	C	con módulo de sujeción excéntrico	15	6,3	3	5,7	24	15	-	27	34	6	27	36,2	-	5
10265-0820	I	8	C	con módulo de sujeción excéntrico	20	9	4	7,5	32	20	-	36	44	8	36	52,3	-	6