Descripción del artículo/Imágenes del producto

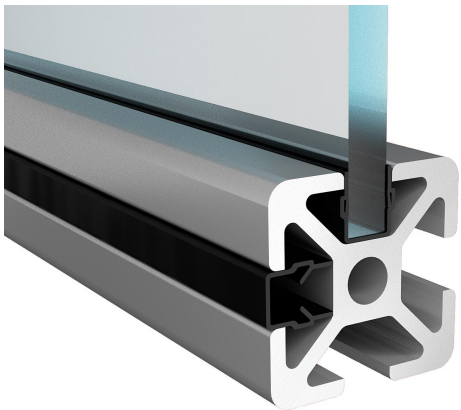

Descripción

Material:
Tipo I polipropileno.
Tipo B polipropileno + TPE.

Versión:
Negro o color natural.

Indicación:
El perfil de cierre y cubrerranura de plástico flexible posee dos utilidades diferentes. Como perfil de cierre, cierra las ranuras perfiladas, protegiéndolas del polvo y la suciedad. Como perfil cubrerranura con el lado abierto hacia fuera, permite el alojamiento de elementos superficiales.

Planos

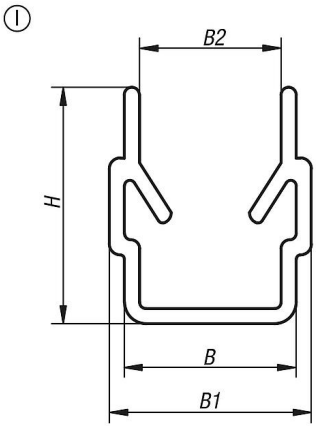

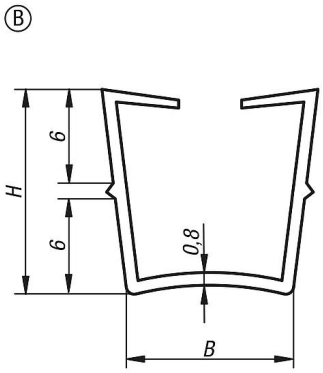

Nuestros productos

Referencia	Color del cuerpo de base	Tipo	Ancho de ranura	B	B1	B2	H	Longitud	Elemento de superficie
10315-06120351	negro	I	6	6	7	4,4	9,1	2000	2,0 - 3,5
10315-06120350	natural	I	6	6	7	4,4	9,1	2000	2,0 - 3,5
10315-08120601	negro	I	8	8	9,4	6,6	9,1	2000	2,0 - 6,0
10315-08140601	negro	I	8	8	9,4	6,6	11	2000	4,0 - 6,0
10315-08140600	natural	I	8	8	9,4	6,6	11	2000	4,0 - 6,0
10315-10220601	negro	B	10	10	-	-	13	2000	2,0 - 6,0

Nuestros productos