Descripción del artículo/Imágenes del producto

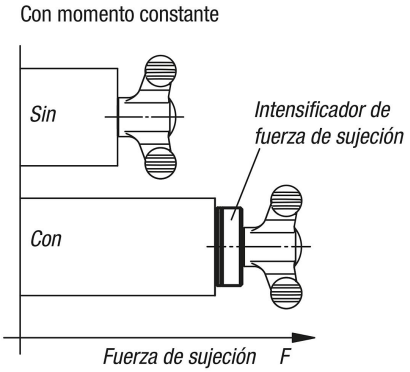

Descripción

Material:
Alojamiento de rodamiento de acero.

Versión:
Bruñido.

Indicación:
El amplificador de fuerza de sujeción se utiliza generalmente en combinación con elementos de sujeción o de apriete. Gracias a la unidad de rodamiento integrada, compuesta de una corona de agujas axial y dos arandelas de rodamiento axiales, se puede alcanzar aproximadamente el doble de fuerza de sujeción con la misma longitud de palanca.

Ventajas:
La superficie de apoyo fija protege el componente.
La alta fuerza de tensión previa provoca un escaso comportamiento de asiento en la rosca.

Como elementos de sujeción o de apriete se pueden utilizar, por ejemplo, palancas tensoras, empuñaduras en estrella y de mariposa, botones moleteados o tornillos de cabeza cilíndrica y hexagonales.

Planos

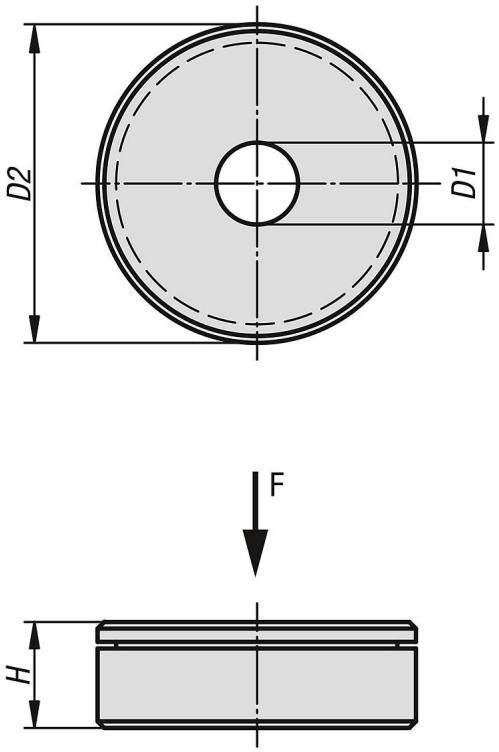

Nuestros productos

Referencia	D1	D2	H	Capacidades de carga dinámicas N	Capacidades de carga estáticas N
07415-06	6	24	8	6800	15500
07415-08	8	25	8	7800	19400
07415-10	10	30	8	9200	25500
07415-12	12	35	8	9900	29000