06160_D Empuñaduras en cruz DIN 6335 de fundición gris, forma D, rosca taladrada

norelem

Descripción del artículo/Imágenes del producto

Descripción

Material:
Fundición gris GJL 200.

Versión:
Rectificado por vibración.
Acabado natural.

Planos

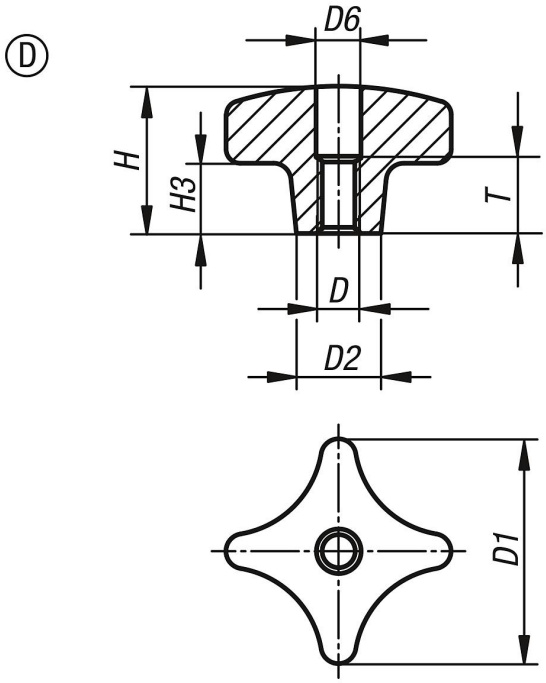

Nuestros productos

Referencia	Forma	Versión 1	D	D1	D2	D6	H	H3	T
06160-406	D	-	M6	32	12	6,4	20	10	10
06160-408	D	-	M8	40	14	8,4	25	14	13
06160-410	D	-	M10	50	18	10,5	32	20	16
06160-412	D	-	M12	63	20	13	40	25	20
06160-416	D	-	M16	80	25	17	50	30	20
06160-420	D	-	M20	100	32	21	63	38	25